Manuale installatore e utente
(Istruzioni originali)

IT

innova

N420494A - Rev.05 - 06/2022

Filomuro XL

SW XL

Desideriamo innanzitutto ringraziarVi di avere deciso di accordare la vostra preferenza ad un apparecchio di nostra produzione.

Come potrete renderVi conto avete effettuato una scelta vincente in quanto avete acquistato un prodotto che rappresenta lo stato dell'Arte nella tecnologia della climatizzazione domestica.

Mettendo in atto i suggerimenti che sono contenuti in questo manuale, grazie al prodotto che avete acquistato, potrete fruire senza problemi di condizioni ambientali ottimali con il minor investimento in termini energetici.

INNOVA S.r.l.

Conformità

Questa unità è conforme alle direttive Europee:

- Bassa tensione 2014/35/UE;
- Compatibilità elettromagnetica 2014/30/UE;

Marcature

INDICE

1 Generalità . . . . . p. 6
1.1 Informazioni relative al manuale . . . . . p. 6
1.1.1 Pittogrammi redazionali . . . . . p. 6
1.1.2 Pittogrammi sul prodotto . . . . . p. 6
1.1.3 Destinatari . . . . . p. 6
1.1.4 Organizzazione del manuale . . . . . p. 7
1.2 Avvertenze generali . . . . . p. 7
1.3 Regole fondamentali di sicurezza . . . . . p. 7
1.4 Smaltimento . . . . . p. 8

2 Presentazione del prodotto . . . . . p. 9
2.1 Identificazione . . . . . p. 9
2.2 Destinazione d'uso . . . . . p. 9
2.3 Descrizione dell'apparecchio . . . . . p. 9
2.4 Accessori compatibili . . . . . p. 10

3 Installazione . . . . . p. 11
3.1 Avvertenze preliminari . . . . . p. 11
3.2 Ricevimento . . . . . p. 11
3.2.1 Avvertenze preliminari . . . . . p. 11
3.2.2 Descrizione della confezione . . . . . p. 11
3.3 Dimensioni e pesi con imballo . . . . . p. 11
3.4 Luogo d'installazione . . . . . p. 12
3.4.1 Avvertenze preliminari . . . . . p. 12
3.5 Modalità d'installazione . . . . . p. 12
3.6 Distanze minime di installazione . . . . . p. 12
3.7 Posizionamento . . . . . p. 14
3.7.1 Preparazione dell'apparecchio . . . . . p. 14
3.7.2 Predisposizione all'installazione . . . . . p. 15
3.7.3 Posizionamento . . . . . p. 15
3.8 Collegamenti idraulici . . . . . p. 17
3.8.1 Posizione e dimensioni . . . . . p. 17
3.8.2 Connessione all'impianto . . . . . p. 17
3.8.3 Accessori idraulici . . . . . p. 17
3.8.4 Collegamento con valvola 2 vie manuale (I20205) . . . . . p. 18
3.8.5 Collegamento con valvola 2 vie e comando termoelettrico (V20139) . . . . . p. 18
3.8.6 Collegamento con gruppo valvola 3 vie deviatrice con motore termoelettrico (V30718) . . . . . p. 19
3.9 Predisposizione dello scarico condensa . . . . . p. 19
3.9.1 Avvertenze preliminari . . . . . p. 19
3.9.2 Posizionamento . . . . . p. 20
3.9.3 Verifica . . . . . p. 20
3.10 Caricamento dell'impianto . . . . . p. 20
3.11 Collegamenti elettrici . . . . . p. 21

3.11.1 Accesso alla morsettiera . . . p. 21
3.12 Schemi e configurazioni comandi elettrici . . . p. 23
3.12.1 Comando touchpad e telecomando (suffisso codice - 0Q00) . . . p. 23
3.12.2 Comando remoto EEA649 - EEB649 / EFA649 - EFB649 (suffisso codice -0P00) . . . p. 24
3.12.3 Menu impostazioni EEA649 - EEB649 / EFA649 - EFB649. . . . p. 26
3.12.4 Comando remoto a velocità fisse (suffisso codice - 0T00) . . . p. 28
3.12.5 Comando remoto a velocità modulante (suffisso codice - 0V00) . . . p. 30

4 Unità con touchpad e telecomando . . . p. 32
4.1 Interfaccia . . . p. 32
4.1.1 Descrizione . . . p. 32
4.1.2 Display . . . p. 32
4.1.3 Telecomando . . . p. 32
4.1.4 Accensione generale . . . p. 33
4.2 Principali funzioni. . . . p. 33
4.2.1 Impostare la temperatura ambiente . . . p. 33
4.2.2 Funzionamento in solo Raffreddamento . . . p. 33
4.2.3 Funzionamento in sola Ventilazione . . . p. 33
4.2.4 Impostare la velocità del ventilatore . . . p. 33
4.2.5 Funzionamento in solo Riscaldamento . . . p. 34
4.2.6 Funzionamento Notturno . . . p. 34
4.2.7 Impostare la direzione del flusso d'aria . . . p. 34
4.2.8 Impostare la funzione Timer. . . . p. 34
4.2.9 Impostare il blocco tasti. . . . p. 34
4.2.10 Disattivare-mettere in stand-by il comando . . . p. 34
4.3 Avvertenze. . . . p. 35
4.3.1 Visualizzazione allarmi a display . . . p. 35
4.3.2 Gestione dell'apparecchio in caso di non disponibilità del telecomando . . . p. 35
4.3.3 Diagnosi degli inconvenienti. . . . p. 35

5 Comando a parete EEA649 - EEB649 / EFA649 - EFB649 . . . p. 36
5.1 Installazione. . . . p. 36
5.1.1 Descrizione . . . p. 36
5.1.2 Montaggio . . . p. 36
5.2 Collegamenti elettrici . . . p. 37
5.2.1 Schema di collegamento . . . p. 37
5.2.2 Posizione della morsettiera . . . p. 37
5.2.3 Collegamento alla scheda elettronica . . . p. 38
5.2.4 Collegamento contatto presenza CP . . . p. 38
5.2.5 Collegamento seriale RS485 . . . p. 38
5.3 Interfaccia . . . p. 38
5.3.1 Descrizione . . . p. 38
5.3.2 Display . . . p. 38
5.3.3 Funzioni tasti . . . p. 39
5.3.4 Accensione generale . . . p. 39
5.4 Principali funzioni. . . . p. 39
5.4.1 Impostare la modalità di funzionamento . . . p. 39
5.4.2 Mettere in stand-by il comando . . . p. 39
5.4.3 Impostare la temperatura ambiente . . . p. 39
5.4.4 Funzionamento Automatico . . . p. 40

5.4.5 Funzionamento Silenzioso . . . p. 40
5.4.6 Funzionamento Notturno . . . p. 40
5.4.7 Funzionamento alla massima velocità . . . p. 40
5.4.8 Impostare il blocco tasti . . . p. 40
5.4.9 Riduzione della luminosità . . . p. 40
5.4.10 Disattivazione . . . p. 40
5.4.11 Regolazione offset sonda temperatura ambiente . . . p. 40
5.5 Avvertenze . . . p. 40
5.5.1 Spegnimento per lunghi periodi . . . p. 40
5.5.2 Segnalazione errori . . . p. 40

6 Comando a parete B3V151 - B3V152 . . . p. 41
6.1 Collegamenti elettrici . . . p. 41
6.1.1 Schema di collegamento . . . p. 41

7 Manutenzione . . . p. 42
7.1 Manutenzione ordinaria . . . p. 42
7.2 Operazioni semestrali . . . p. 42
7.2.1 Pulizia esterna . . . p. 42
7.2.2 Pulizia filtro aspirazione aria . . . p. 42
7.3 Consigli per il risparmio energetico . . . p. 44

8 Anomalie e rimedi . . . p. 45
8.1 Avvertenze preliminari . . . p. 45
8.2 Tabella anomalie e rimedi . . . p. 45

9 Informazioni tecniche . . . p. 46
9.1 Dati tecnici . . . p. 46
9.1.1 2 tubi . . . p. 46
9.2 Dimensioni . . . p. 47
9.2.1 2 tubi . . . p. 47

GENERALITÀ

1.1 Informazioni relative al manuale

Questo manuale è stato concepito con l'obiettivo di fornire tutte le spiegazioni per la corretta gestione dell'apparecchio.

⚠ Questo libretto d'istruzione è parte integrante dell'apparecchio e di conseguenza deve essere conservato con cura e dovrà SEMPRE accompagnare l'apparecchio anche in caso di sua cessione ad altro proprietario o utente, oppure di un trasferimento su un altro impianto. In caso di suo danneggiamento o smarrimento scaricare una copia dal sito web.

⚠ Leggere attentamente il presente manuale prima di procedere con qualsiasi operazione ed attenersi scrupolosamente a quanto descritto nei singoli capitoli.

⚠ La ditta costruttrice non si assume responsabilità per danni a persone o cose derivanti dalla mancata osservazione delle norme contenute nel presente libretto.

⚠ Documento riservato ai termini di legge con divieto di riproduzione o di trasmissione a terzi senza esplicita autorizzazione della ditta.

1.1.1 Pittogrammi redazionali

I pittogrammi riportati nel seguente capitolo consentono di fornire rapidamente ed in modo univoco informazioni necessarie alla corretta utilizzazione della macchina in condizioni di sicurezza.

Relativi alla sicurezza

⚠ **Avvertenza alto rischio (testo in grassetto)**
- Segnala che l'operazione descritta presenta, se non effettuata nel rispetto delle normative di sicurezza, il rischio di subire importanti danni fisici, morte, gravi danni all'apparecchio e/o all'ambiente.

⚠ Avvertenza basso rischio (testo normale)
- Segnala che l'operazione descritta presenta, se non effettuata nel rispetto delle normative di sicurezza, il rischio di subire lievi danni fisici, all'apparecchio e/o all'ambiente.

⛔ Divieto (testo normale)
- Contrassegna azioni che non si devono assolutamente fare.

ⓘ **Informazioni importanti (testo in grassetto)**
- Segnala delle informazioni importanti di cui bisogna tenere conto nelle operazioni che si stanno svolgendo.

Nei testi

– procedure

liste

Nei pannelli di comando

- azioni richieste

Risposte attese in seguito ad un'azione.

- liste

Nelle figure

1 I numeri indicano i singoli componenti.

A Le lettere maiuscole indicano un assieme di componenti.

❶ I numeri bianchi in bollino nero indicano una serie di azioni da svolgere in sequenza.

Ⓐ La lettera nera in bollino bianco identifica un'immagine quando sono presenti più immagini nella stessa figura.

1.1.2 Pittogrammi sul prodotto

In alcune parti dell'apparecchio sono utilizzati i simboli:

Relativi alla sicurezza

⚠ **Attenzione pericolo elettricità**
- Segnala al personale interessato la presenza di elettricità e il rischio di subire uno shock elettrico.

1.1.3 Destinatari

Utente

Persona non esperta in grado di azionare il prodotto in condizioni di sicurezza per le persone, per il prodotto stesso e per l'ambiente, interpretare una elementare diagnostica dei guasti e delle condizioni di funzionamento anomale, compiere semplici operazioni di regolazione, di verifica e di manutenzione.

Installatore

Persona esperta e qualificata a posizionare e collegare idraulicamente, elettricamente, ecc. l'unità all'impianto: è responsabile della movimentazione e della corretta installazione secondo quanto indicato dal presente manuale e dalla vigente normativa nazionale.

Per effettuare lavori sul circuito frigorifero l'installatore deve essere in regola con quanto stabilito dal regolamento 303/2008/CE che definisce, in conformità alla direttiva 842/2006/CE, i requisiti delle imprese e del personale per quanto concerne le apparecchiature fisse di refrigerazione, condizionamento d'aria e pompe di calore contenenti taluni gas fluorurati ad effetto serra (Patentino F-gas).

Centro Assistenza Tecnico

Persona esperta, qualificata e autorizzata direttamente dalla fabbrica a compiere tutte le operazioni di manutenzione ordinaria e straordinaria, nonché ogni regolazione, controllo, riparazione e sostituzione di pezzi che si dovesse rendere necessaria durante la vita dell'unità stessa.

Il personale di servizio deve essere in regola con quanto stabilito dal regolamento 303/2008/CE che definisce, in conformità alla direttiva 842/2006/CE, i requisiti delle imprese e del personale per quanto concerne le apparecchiature fisse di refrigerazione, condizionamento d'aria e pompe di calore contenenti taluni gas fluorurati ad effetto serra (Patentino F-gas).

1.1.4 Organizzazione del manuale

Il manuale è suddiviso in sezioni ciascuna dedicata ad uno o più destinatari.

Generalità
Si rivolge a tutti i destinatari.
Contiene informazioni generali e avvertenze importanti che devono essere conosciute prima di installare e utilizzare l'apparecchio.

Presentazione del prodotto
Si rivolge a tutti i destinatari.
Contiene le informazioni per identificare il prodotto, i suoi componenti, gli accessori compatibili e la destinazione d'uso.

Installazione
Si rivolge solo ed esclusivamente all'Installatore.
Contiene le avvertenze specifiche e tutte le informazioni necessarie al posizionamento, montaggio e collegamento dell'apparecchio.

Messa in servizio, Manutenzione e Anomalie e rimedi
Si rivolgono solo ed esclusivamente al Centro Assistenza Tecnico.
Contiene le avvertenze specifiche e le informazioni utili per la messa in servizio e gli interventi di manutenzione ordinaria.

Informazioni tecniche
Si rivolge a tutti i destinatari.
Contiene le informazioni tecniche di dettaglio dell'apparecchio.

1.2 Avvertenze generali

⚠ In ogni capitolo del documento vengono riportate delle avvertenze specifiche che devono essere lette prima di iniziare le operazioni.

⚠ Tutto il personale addetto deve essere a conoscenza delle operazioni e dei pericoli che possono insorgere nel momento in cui si iniziano tutte le operazioni di installazione dell'unità.

⚠ Installazioni eseguite al di fuori delle avvertenze fornite dal presente manuale e l'utilizzo dell'apparecchio al di fuori dei limiti di temperatura prescritti ne fanno decadere la garanzia.

⚠ L'installazione e la manutenzione di apparecchiature per la climatizzazione potrebbero risultare pericolose in quanto all'interno di questi apparecchi sono presenti componenti elettrici sotto tensione. L'installazione e le successive fasi di manutenzione devono essere eseguite esclusivamente da personale autorizzato e qualificato.

⚠ È esclusa qualsiasi responsabilità contrattuale ed extracontrattuale per danni causati a persone, animali o cose, da errori di installazione, di regolazione e di manutenzione o da usi impropri. Tutti gli usi non espressamente indicati in questo manuale non sono consentiti.

⚠ L'installazione degli apparecchi deve essere effettuata da impresa abilitata che a fine lavoro rilasci al responsabile dell'impianto una dichiarazione di conformità in ottemperanza alle Norme vigenti ed alle indicazioni fornite nel libretto d'istruzione a corredo dell'apparecchio.

⚠ Gli interventi di primo avviamento e di riparazione o manutenzione devono essere eseguiti dal Centro Assistenza Tecnico o da personale qualificato secondo quanto previsto dal presente libretto.

⚠ Non modificare o manomettere l'apparecchio in quanto si possono creare situazioni di pericolo.

⚠ Nelle operazioni di installazione e/o manutenzione utilizzare abbigliamento e strumentazione idonei ed antinfortunistici. Il costruttore declina qualsiasi responsabilità per la mancata osservanza delle vigenti norme di sicurezza e di prevenzione degli infortuni.

⚠ In caso di fuoriuscite di liquidi, olio, posizionare l'interruttore generale dell'impianto su "spento" e chiudere i rubinetti dell'acqua. Chiamare, con sollecitudine, il Centro Assistenza Tecnico autorizzato, oppure personale professionalmente qualificato e non intervenire personalmente sull'apparecchio.

⚠ In caso di sostituzione di componenti, utilizzare esclusivamente ricambi originali.

⚠ La ditta costruttrice si riserva il diritto di apportare modifiche in qualsiasi momento ai propri modelli al fine di migliorare il proprio prodotto, fermo restando le caratteristiche essenziali descritte nel presente manuale. La ditta non è obbligata ad aggiungere tali modifiche a macchina precedentemente fabbricate, già consegnate o in fase di costruzione.

1.3 Regole fondamentali di sicurezza

Ricordiamo che l'utilizzo di prodotti che impiegano energia elettrica ed acqua, comporta l'osservanza di alcune regole fondamentali di sicurezza quali:

⛔ È vietato l'uso dell'apparecchio ai bambini e alle persone inabili non assistite.

⛔ È vietato toccare l'apparecchio con parti del corpo bagnate o umide.

⛔ È vietata qualsiasi operazione prima di aver scollegato l'apparecchio dalla rete di alimentazione elettrica posizionando l'interruttore generale dell'impianto su "spento".

⛔ È vietato modificare i dispositivi di sicurezza o di regolazione senza l'autorizzazione e le indicazioni del costruttore dell'apparecchio.

⛔ È vietato tirare, staccare, torcere i cavi elettrici fuoriuscenti dall'apparecchio, anche se questo è scollegato dalla rete di alimentazione elettrica.

⛔ È vietato introdurre oggetti e sostanze attraverso le griglie di aspirazione e mandata d'aria.

⛔ È vietato aprire gli sportelli di accesso alle parti interne dell'apparecchio, senza aver prima posizionato l'interruttore generale dell'impianto su "spento".

⛔ È vietato disperdere e lasciare alla portata di bambini il materiale dell'imballo in quanto può essere potenziale fonte di pericolo.

1.4 Smaltimento

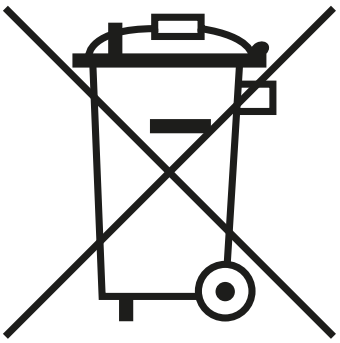

Il simbolo presente sul prodotto o sulla confezione indica che il prodotto non deve essere considerato come un normale rifiuto domestico, ma deve essere portato nel punto di raccolta appropriato per il riciclaggio di apparecchiature elettriche ed elettroniche.
Lo smaltimento corretto di questo prodotto evita danni all'uomo e all'ambiente e favorisce il riutilizzo di preziose materie prime.
Per informazioni più dettagliate sul riciclaggio di questo prodotto contattare l'ufficio comunale, il servizio locale di smaltimento rifiuti o il negozio in cui è stato acquistato il prodotto.
Lo smaltimento abusivo del prodotto da parte dell'utente comporta l'applicazione delle sanzioni amministrative previste dalla normativa vigente.
Questa disposizione è valida solamente negli Stati membri dell'UE.

⚠ Evitare di smontare l'apparecchio in autonomia.

⚠ Questa unità contiene gas fluorurati a effetto serra coperti dal Protocollo di Kyoto. Le operazione di manutenzione e smaltimento devono essere eseguite solamente da personale qualificato.

⚠ **Per lo smontaggio dell'apparecchio rivolgersi esclusivamente al Centro Assistenza Tecnico autorizzato.**

PRESENTAZIONE DEL PRODOTTO

2.1 Identificazione

L'apparecchio è identificabile attraverso la targa tecnica:

1. Targa tecnica

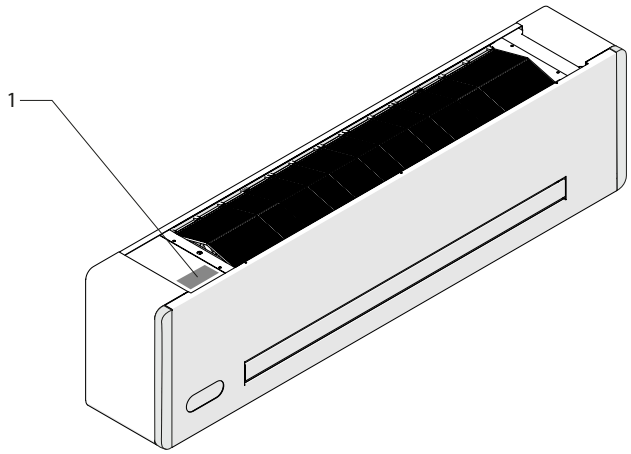

Targa tecnica
Riporta i dati tecnici e prestazionali dell'apparecchio.

⚠ La manomissione, l'asportazione e la mancanza delle targhette di identificazione non permette la sicura identificazione del prodotto attraverso il suo numero di matricola e pertanto ne fa decadere la garanzia.

2.2 Destinazione d'uso

Questi apparecchi sono stati realizzati per il condizionamento/riscaldamento e dovranno essere destinati a questo uso compatibilmente con le loro caratteristiche prestazionali.

2.3 Descrizione dell'apparecchio

I ventilconvettori della gamma **Filomuro XL** sono progettati per il posizionamento a parete. Gli apparecchi vengono realizzati nella sola taglia 800, adatta all'installazione su impianti a due tubi.
I ventilconvettori della gamma **Filomuro XL** si dividono in quattro configurazioni in base alla modalità di controllo:

- con touch pad e telecomando
- per collegamento con comandi remoti a velocità modulante
- per collegamento con comandi remoti a velocità fisse
- per collegamento 0-10 V a velocità modulante

2.4 Accessori compatibili

	Descrizione accessorio	Prodotti abbinabili	Codice
Comandi per controllo a muro			
Comandi			
	Pannello comandi a muro SMART TOUCH con termostato e sonda temperatura e umidità relativa in ambiente. Colore nero	Tutti	EEA649II
	Pannello comandi a muro SMART TOUCH con termostato e sonda temperatura e umidità relativa in ambiente. Colore bianco	Tutti	EEB649II
	Pannello comandi a muro SMART TOUCH con termostato e sonda temperatura e umidità relativa in ambiente con modulo WiFi integrato, InnovAPP. Colore nero	Tutti	EFA649II
	Pannello comandi a muro SMART TOUCH con termostato e sonda temperatura e umidità relativa in ambiente con modulo WiFi integrato, InnovAPP. Colore bianco	Tutti	EFB649II
Comandi standard per controllo a muro			
Comandi			
	Comando a muro con termostato, selettore estate/inverno e selettore di velocità	Tutti	B3V151II
	Comando a muro con termostato, selettore estate/inverno e selettore di velocità	Tutti	B3V152II
Comandi di rete			
Butler			
	BUTLER: codici, accessori e listino descritti nell'apposita sezione	Tutti	
Comandi e schede elettroniche			
Cavo collegamento motore per spostamento attacchi idraulici			
	Kit inversione attacchi idraulici	Filomuro	BB0646II (1)
Gruppi idraulici			
Gruppi idraulici e raccordi			
	Coppia adattatori 3/4 F Eurokonus > 1/2 femmina	Tutti	AI0200II
	Coppia adattatori 3/4 F Eurokonus > 3/4 femmina	Tutti	AI0201II
	Raccordo ad L Eurokonus 90°	Tutti	AI0203II
	Raccordo distanziale per gruppi valvole (1 pezzo)	Tutti	AI0501II
	Coppia di adattatori per guarnizione piana	Tutti	AI0612II
	Gruppo valvola 2 vie manuale	Filomuro XL	I20205II (1)
		Filomuro	I20686II (1)
	Gruppo valvola 2 vie (valvola ingresso e detentore) con motore termoelettrico	Filomuro XL	V20139II (1)
	Gruppo valvola 2 vie (valvola ingresso e detentore) con motore termoelettrico	Filomuro	V20687II (1)
	Gruppo valvola 3 vie deviatrice con motore termoelettrico (completo di valvola ingresso a tre vie e detentore)	Filomuro	V30688II (1)
		Filomuro XL	V30718II (1)

1. Accessorio installato e collaudato in fabbrica

INSTALLAZIONE

3.1 Avvertenze preliminari

⚠ **Per le informazioni di dettaglio dei prodotti fare riferimento al capitolo "Informazioni tecniche"** *p. 46*

⚠ L'installazione deve essere eseguita dall'installatore. Se l'installazione non è eseguita correttamente può esserci il rischio di perdita di acqua, scossa elettrica o incendio.

⚠ Durante l'installazione, è necessario osservare le precauzioni citate nel presente manuale, e sulle etichette apposte all'interno degli apparecchi, nonché adottare ogni precauzione suggerita dal comune buonsenso e dalle Normative di Sicurezza vigenti nel luogo d'installazione.

⚠ Si raccomanda di utilizzare esclusivamente i componenti specifici per l'installazione in dotazione. L'utilizzo di componenti diversi potrebbe essere causa di perdita di acqua, scosse elettriche o incendio.

⚠ La mancata applicazione delle norme indicate può causare malfunzionamenti delle apparecchiature e sollevano la ditta da ogni forma di garanzia e da eventuali danni causati a persone, animali o cose.

3.2 Ricevimento

3.2.1 Avvertenze preliminari

⚠ Al ricevimento dell'imballo verificare che la confezione non sia danneggiata, in caso contrario ritirare la merce con riserva, producendo prove fotografiche di eventuali danni.

⚠ In caso di danneggiamenti notificare entro 3 giorni dal ricevimento gli eventuali danni allo spedizioniere a mezzo raccomandata r.r. presentando documentazione fotografica, analoga informazione inviarla tramite fax anche alla ditta produttrice (per qualunque controversia sarà competente il foro di Trento).

⚠ Nessuna informazione relativa a danni subiti potrà essere presa in esame dopo 3 giorni dalla consegna.

⚠ Disimballare verificando la presenza dei singoli componenti con gli elenchi d'imballo.

3.2.2 Descrizione della confezione

L'imballo è costituito da materiale adeguato ed eseguito da personale esperto.
Le unità sono tutte controllate e collaudate e vengono consegnate complete ed in perfette condizioni.
L'apparecchio viene spedito con imballo standard costituito da un involucro in cartone e una serie di protezioni in polistirolo espanso.

3.3 Dimensioni e pesi con imballo

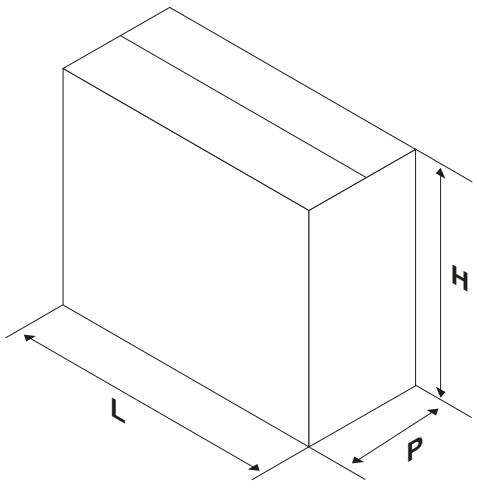

Filomuro XL

Modelli	u.m.	Filomuro 800
Dimensioni e pesi imballo		
Larghezza totale	mm	1420
Altezza totale	mm	450
Profondità totale	mm	320
Peso	kg	25,0

3.4 Luogo d'installazione

L'ubicazione dell'apparecchio deve essere stabilita dal progettista dell'impianto o da persona competente in materia e deve tenere conto sia delle esigenze prettamente tecniche, sia di eventuali Legislazioni locali vigenti.

Il ventilconvettore Filomuro XL può essere installato solo in posizione alta a parete, ad altezza massima di 2,2 m (tranne utilizzo in solo Raffreddamento).

3.4.1 Avvertenze preliminari

⚠ Evitare l'installazione dell'unità in prossimità di:
- ostacoli o barriere che causino il ricircolo dell'aria di espulsione
- luoghi angusti in cui il livello sonoro dell'apparecchio possa venire esaltato da riverberi o risonanze
- ambienti con presenza di gas infiammabili, gas esplosivi
- ambienti molto umidi (lavanderie, serre, ecc.)
- ambienti con presenza di atmosfere aggressive
- irraggiamento solare e prossimità a fonti di calore
- in ambienti sottoposti ad alte frequenze

⚠ Non installare sopra fonti di calore.

⚠ Accertarsi che:
- il luogo in cui si intende installare l'unità venga scelto con la massima cura al fine di garantire un'adeguata protezione da eventuali urti e possibili conseguenti danni
- la parete sia in grado di sostenere il peso dell'apparecchio
- il tratto di parete non interessi elementi portanti della costruzione, tubazioni o linee elettriche
- la parete interessata sia perfettamente in piano
- non vi siano ostacoli alla libera circolazione dell'aria
- l'apparecchio venga installato in posizione tale da consentirne facilmente la manutenzione
- le distanze di sicurezza tra le unità ed altre apparecchiature o strutture vengano rispettate scrupolosamente affinché l'aria in entrata e in uscita dai ventilatori sia libera di circolare

⚠ L'apparecchio, se installato in modo incompleto o su una parete non adeguata potrebbe provocare, qualora dovesse staccarsi dalla sua base, danni a persone o cose.

⚠ L'apparecchio non deve essere in una posizione tale che il flusso dell'aria sia rivolto direttamente alla persona.

⚠ Prevedere:
- uno scarico nelle vicinanze per il deflusso della condensa
- un'alimentazione elettrica conforme nelle vicinanze
- elementi di fissaggio idonei al tipo di supporto

3.5 Modalità d'installazione

Le seguenti descrizioni sulle varie fasi di montaggio ed i relativi disegni fanno riferimento ad una versione di macchina con attacchi a destra.

⚠ Per ottenere una buona riuscita dell'installazione e prestazioni di funzionamento ottimali, seguire attentamente quanto indicato nel presente manuale.

⚠ La mancata applicazione delle norme indicate, che può causare malfunzionamenti delle apparecchiature, sollevano la ditta da ogni forma di garanzia e da eventuali danni causati a persone, animali o cose.

3.6 Distanze minime di installazione

Le zone di rispetto per il montaggio e la manutenzione dell'apparecchio sono riportate in figura. Gli spazi stabiliti sono necessari per evitare barriere al flusso d'aria e consentire le normali operazioni di pulizia e manutenzione.

⚠ Accertarsi che lo spazio sia sufficiente a consentire la rimozione delle pannellature per le operazioni di manutenzione ordinaria e straordinaria.

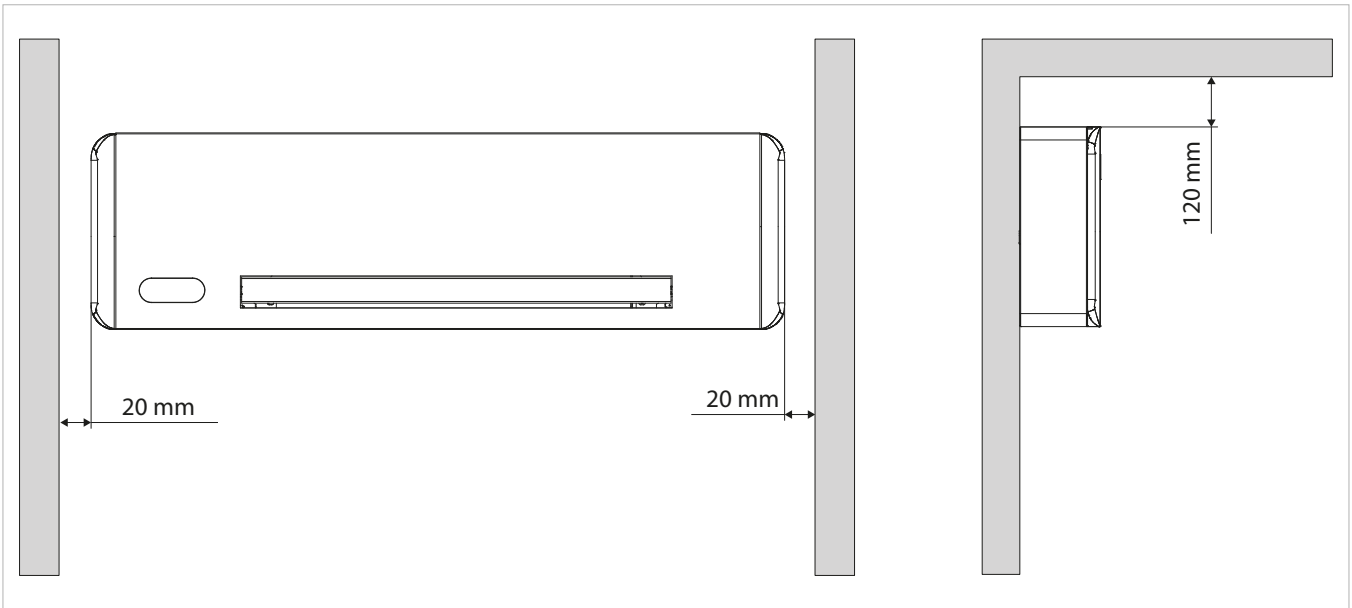
20 mm
20 mm
120 mm

3.7 Posizionamento

Prima di procedere con l'installazione è necessario rimuovere alcuni elementi dall'apparecchio.

3.7.1 Preparazione dell'apparecchio

Rimozione dei fianchi

A	Fianchi laterali
B	Viti superiori
C	Viti lato sinistro

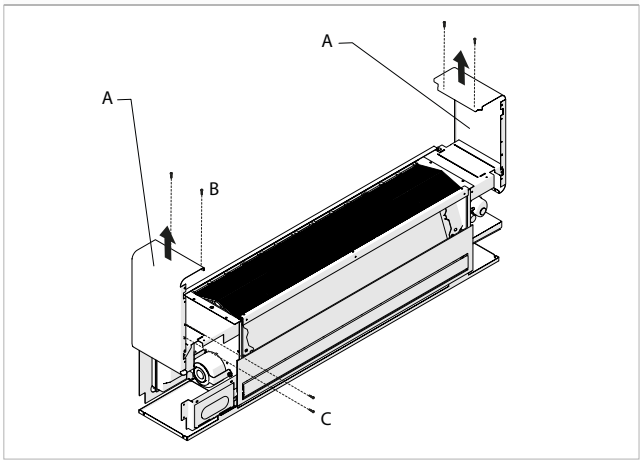

– svitare le viti di fissaggio
– rimuovere i fianchi

Rimozione del pannello frontale estetico

A	fianchetti
B	pannello frontale estetico

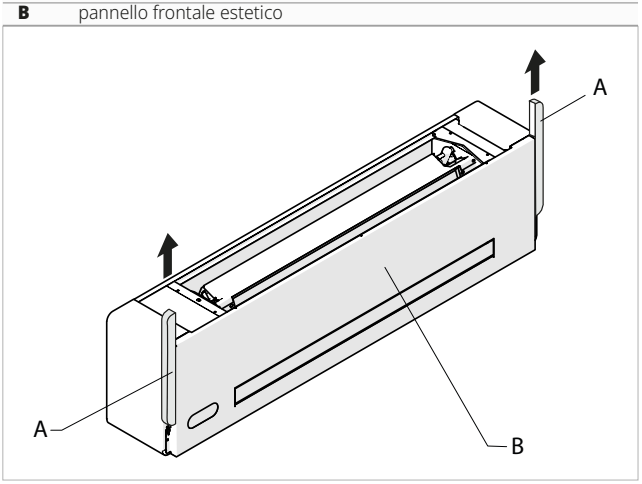

– rimuovere i fianchetti sfilandoli verso l'alto

A	viti di fissaggio
B	pannello frontale estetico

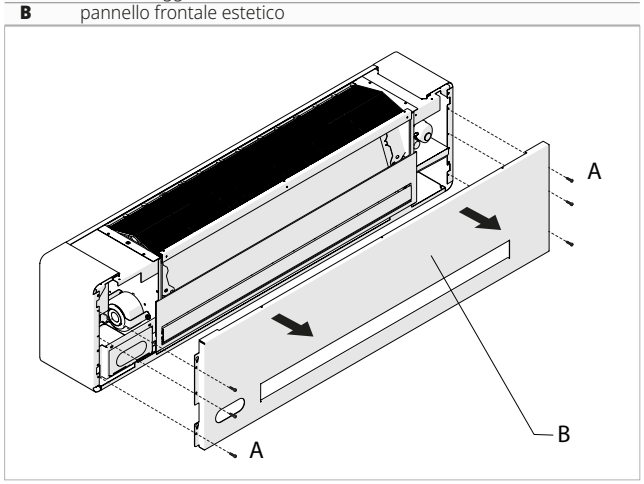

– svitare le viti di fissaggio
– rimuovere il pannello frontale estetico

Rimozione dei filtri

A	Filtro

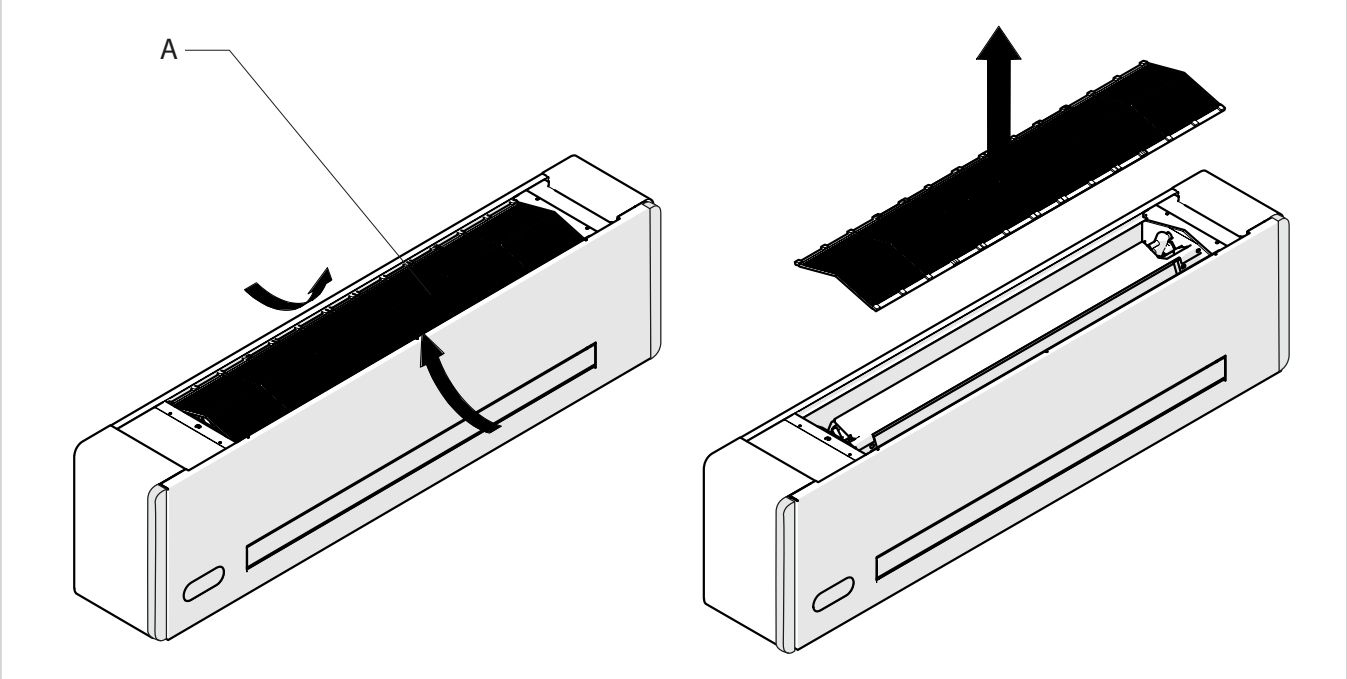

– estrarre il filtro

3.7.2 Predisposizione all'installazione

Per l'installazione dell'apparecchio prevedere l'utilizzo di una cassetta ad incasso per contenere i collegamenti.

⚠ Se l'installazione dell'apparecchio viene effettuata in un secondo momento, lasciare abbondanti le tubazioni di collegamento in modo da non dover effettuare giunzioni.

A	cassetta da incasso
B	tubazioni idroniche di raccordo
C	tubo drenaggio condensa

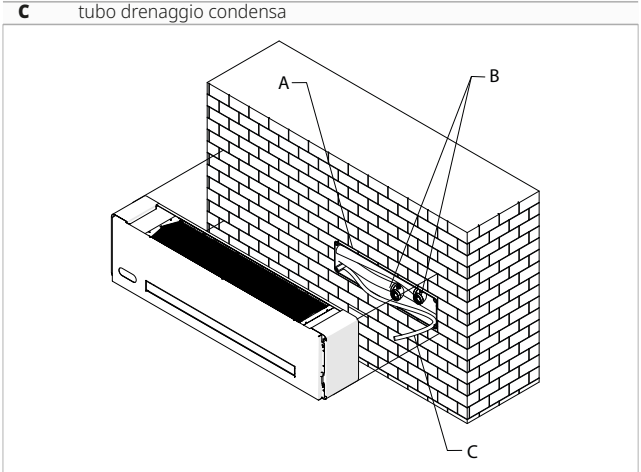

3.7.3 Posizionamento

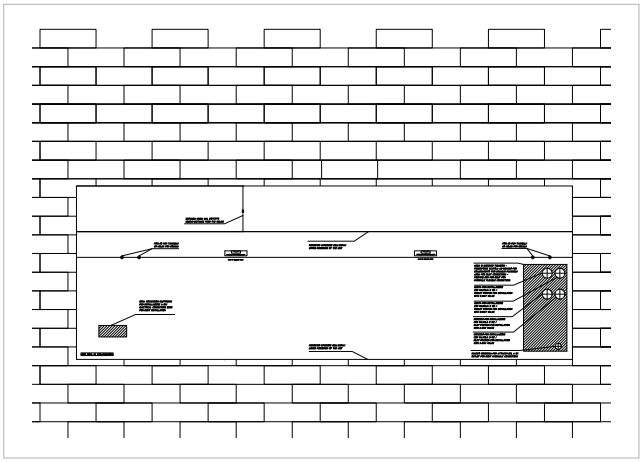

– utilizzare la dima in cartone fornita a corredo
– tracciare i fori di fissaggio
– forare la parete

⚠ Assicurarsi che la parete di supporto sia in grado di sostenere il peso dell'apparecchio.

⚠ Assicurarsi che il tratto di parete non interessi elementi portanti della costruzione, tubazioni o linee elettriche.

A tasselli
B staffa

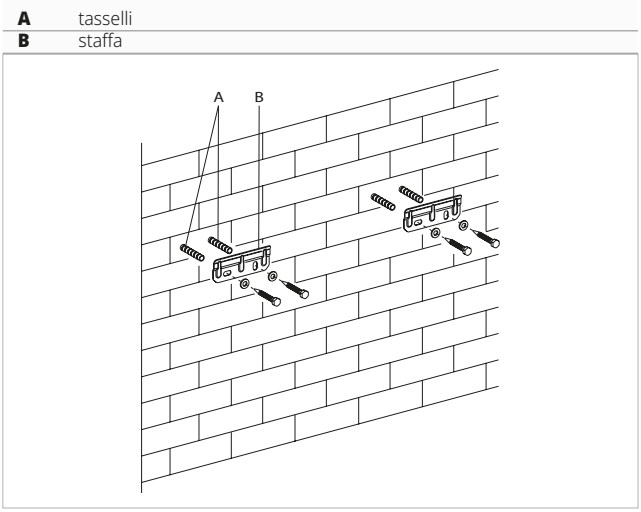

– inserire i tasselli ad espansione
– posizionare le staffe di sostegno
– avvitare parzialmente le viti

⚠ Non fissare completamente le viti in modo da poter regolare la posizione dell'apparecchio.

⚠ Utilizzare tasselli ad espansione idonei alla parete di supporto scelta.

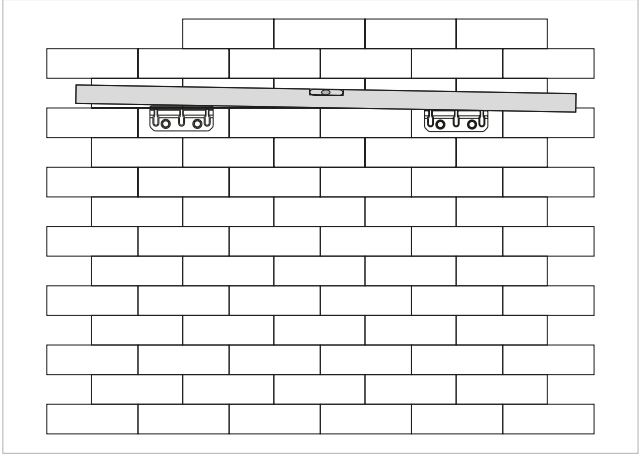

– utilizzare una livella a bolla
– verificare l'inclinazione verso il lato attacchi
– fissare le viti

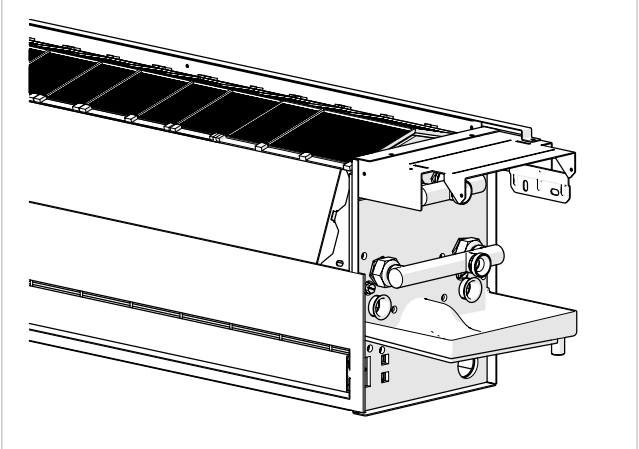

– montare l'unità
– verificare il corretto aggancio alla staffa

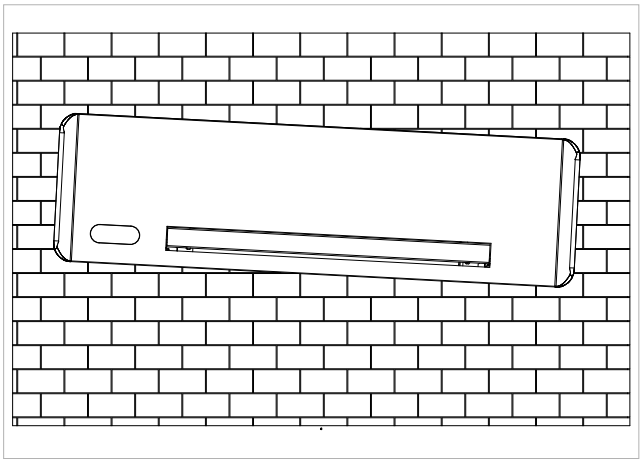

– verificare l'inclinazione verso il lato attacchi

⚠ L'inclinazione non deve superare un angolo di 1°.

⚠ Le immagini si riferiscono ad un apparecchio con gli attacchi a destra. In caso l'apparecchio abbia gli attacchi a sinistra, le operazioni vanno adeguate alla posizione degli attacchi.

3.8 Collegamenti idraulici

La scelta e il dimensionamento delle linee idrauliche sono di competenza del progettista, che dovrà operare secondo le regole della buona tecnica e delle normative vigenti.

⚠ Tenere conto che tubazioni sottodimensionate determinano un cattivo funzionamento e/o una perdita di prestazione termica e frigorifera.

3.8.1 Posizione e dimensioni

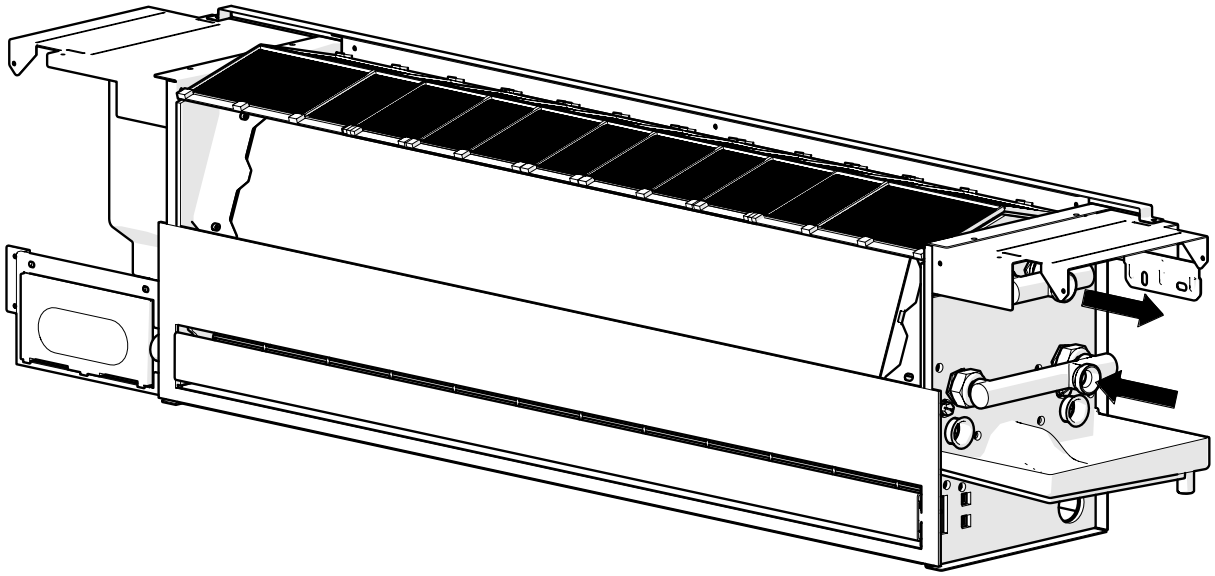

			Filomuro
Modelli		u.m.	**800**
Diametro interno tubazioni		mm	18

3.8.2 Connessione all'impianto

Per effettuare i collegamenti:
- posizionare le linee idrauliche
- utilizzare il metodo "chiave contro chiave"
- serrare le connessioni
- verificare eventuali perdite
- rivestire le connessioni con materiale isolante

⚠ Le linee idrauliche e le giunzioni devono essere isolate termicamente.

⚠ Evitare isolamenti parziali delle tubazioni.

⚠ Non stringere troppo le connessioni per non danneggiare l'isolamento.

⚠ Controllare con cura la tenuta degli isolamenti per evitare la formazione e la caduta di condensa.

3.8.3 Accessori idraulici

L'unità viene fornita di serie senza nessuna valvola di intercettazione.
In altri casi, in base alla richiesta, l'unità può essere fornita di valvole già montate in fabbrica o fornite separatamente da montare in fase di installazione.

⚠ Le valvole motorizzate 2 vie e 3 vie sono obbligatorie per il corretto funzionamento dell'unità.

⚠ La valvola motorizzata può essere omessa, all'interno dell'unità, qualora sia presente una valvola motorizzata nel collettore di distribuzione dell'impianto e collegata alla scheda di regolazione dell'unità.

3.8.4 Collegamento con valvola 2 vie manuale (I20205)

In caso di scelta per l'opzione valvola a 2 vie manuale:

- non sono necessari i collegamenti elettrici
- raccordarsi con la mandata in basso

A	corpo macchina
B	valvola di chiusura manuale
C	raccordo per tubazioni ingresso acqua
D	raccordo per tubazioni uscita acqua

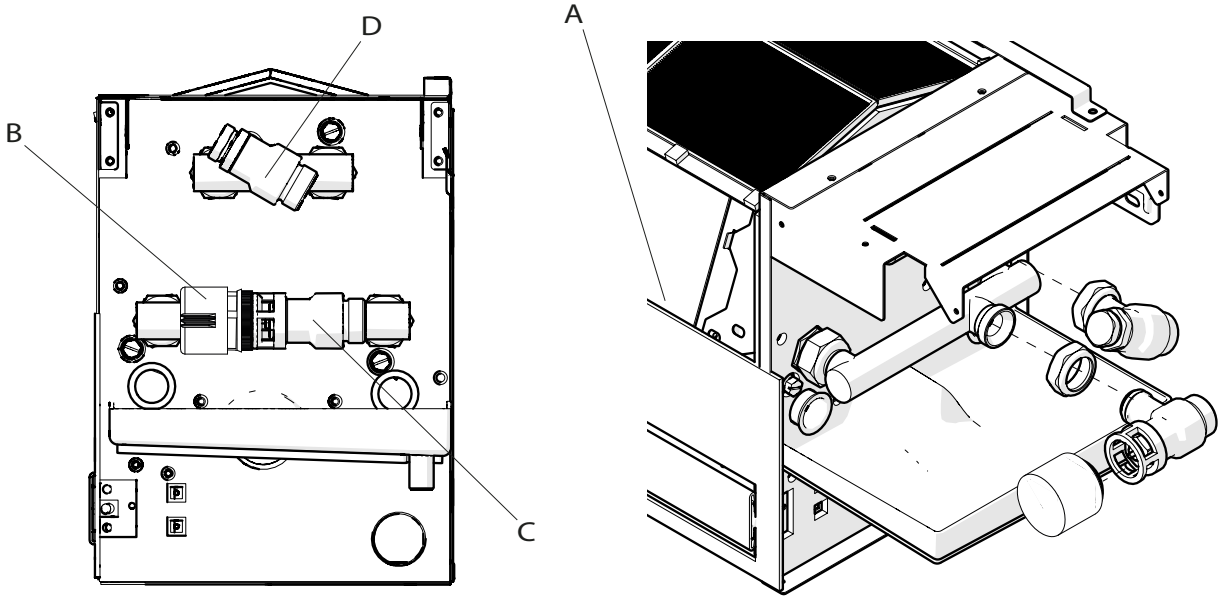

3.8.5 Collegamento con valvola 2 vie e comando termoelettrico (V20139)

In caso di scelta per l'opzione valvola a 2 vie e comando termoelettrico:

- sono necessari i collegamenti elettrici
- raccordarsi con la mandata in basso

A	corpo macchina
B	motore termoelettrico
C	raccordo per tubazione ingresso acqua
D	raccordo per tubazioni uscita acqua
E	foro ingresso cavi elettrici

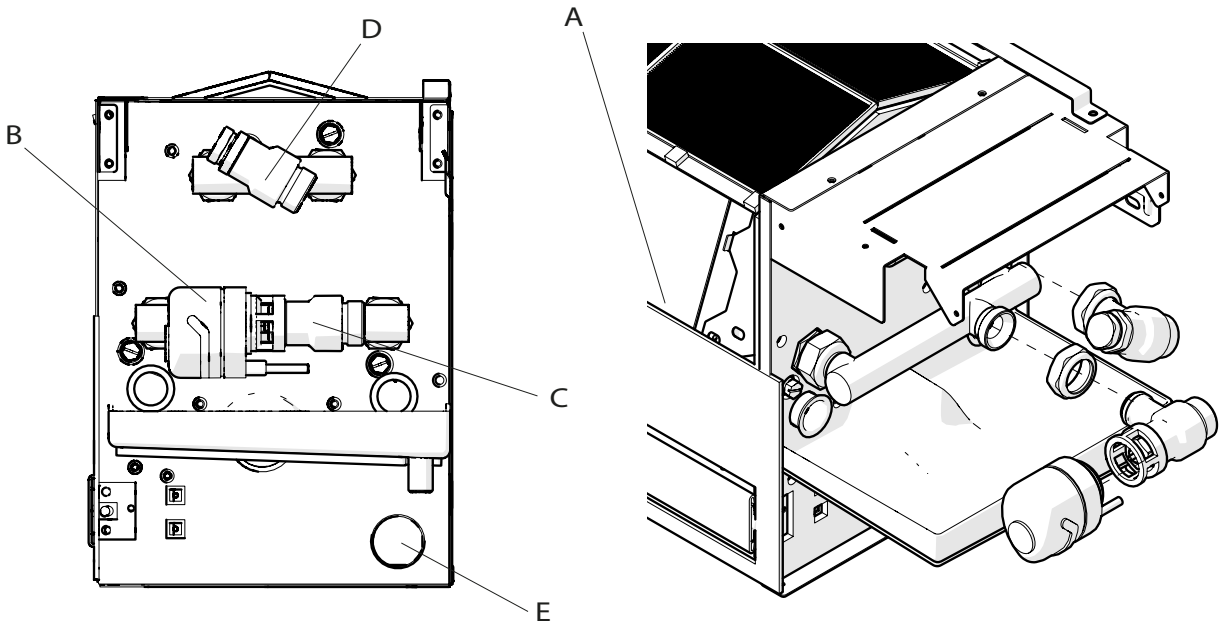

3.8.6 Collegamento con gruppo valvola 3 vie deviatrice con motore termoelettrico (V30718)

In caso di scelta per l'opzione valvola a 3 vie deviatrice con motore termoelettrico:

- sono necessari i collegamenti elettrici
- raccordarsi con la mandata in basso

A	corpo macchina
B	motore termoelettrico
C	raccordo per tubazione ingresso acqua
D	raccordo per tubazione uscita acqua
E	foro ingresso cavi elettrici

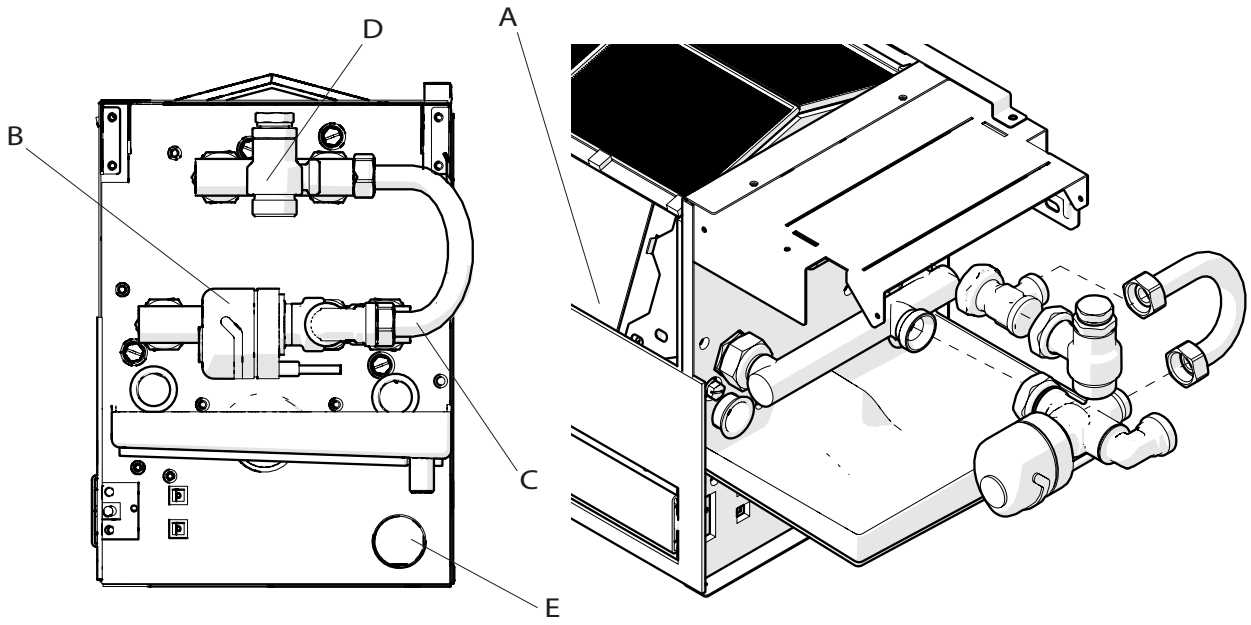

3.9 Predisposizione dello scarico condensa

Questo apparecchio è completo di una vaschetta per la raccolta della condensa che si produce durante il funzionamento e che deve essere convogliata in un luogo adatto allo scarico. La dimensione e il posizionamento della tubazione di scarico sono riportati di seguito.

1.	raccordo di scarico, Ø 14 mm

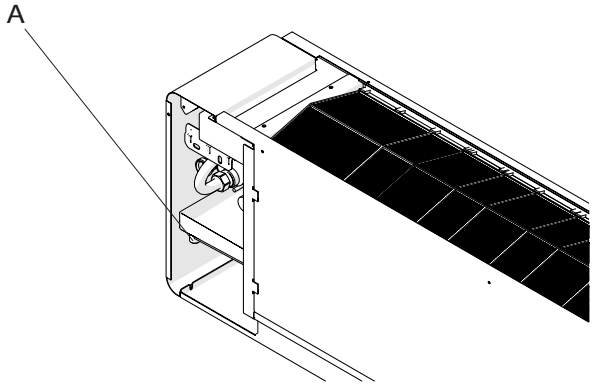

3.9.1 Avvertenze preliminari

⚠ Se la linea di drenaggio dovesse sfociare in un recipiente (tanica o altro) bisogna evitare che lo stesso recipiente sia ermeticamente chiuso e soprattutto si deve evitare che il tubo di drenaggio resti immerso nell'acqua.

⚠ Il foro per il passaggio del tubo della condensa deve sempre avere una pendenza verso l'esterno.

⚠ La posizione esatta in cui dovrà essere collocato l'imbocco del tubo rispetto alla macchina è definita sulla dima di foratura.

⚠ Fate attenzione in questo caso che l'acqua espulsa non determini danni o inconvenienti alle cose o alle persone. Durante il periodo invernale quest'acqua può provocare formazioni di lastre di ghiaccio all'esterno.

⚠ Quando si raccorda lo scarico della condensa prestare molta attenzione a non schiacciare il tubo in gomma.

⚠ In caso non si voglia predisporre un tubo di scarico all'esterno in funzione "solo caldo" è opportuno tappare lo scarico condensa.

3.9.2 Posizionamento

A	raccordo di scarico
B	tubazione di drenaggio

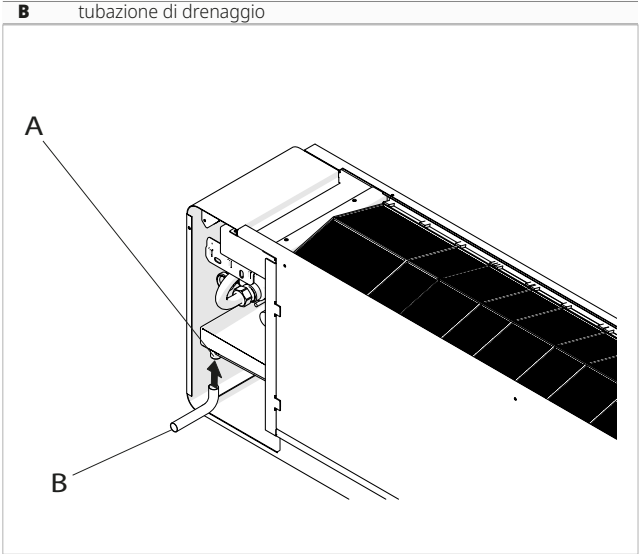

– collegare una tubazione di drenaggio in gomma
– indirizzarla verso un luogo adatto allo scarico

A	Filomuro
B	tubo di scarico condensa

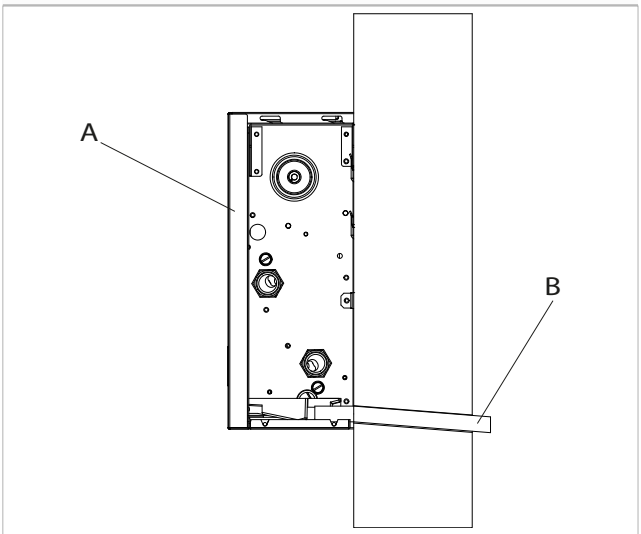

– mantenere una pendenza non inferiore al 1%
– isolare i punti di giunzione

⚠ Fare attenzione all'inclinazione del tubo di scarico condensa.

⚠ Utilizzare tubazioni di drenaggio in materiale plastico.

⚠ Evitare le tubazioni in materiale metallico.

⚠ Accertarsi della buona tenuta di tutte le giunzioni per evitare fuoriuscite di acqua.

⚠ Le tubazioni di scarico condensa devono essere isolate sia per i tratti all'interno che per i tratti all'esterno delle abitazioni per evitare la formazione di condensa sulla superficie e/o problemi di congelamento.

In caso di utilizzo di una tanica per la raccolta della condensa:

⚠ Evitare la chiusura ermetica del recipiente.

⚠ Evitare che l'estremità del tubo di drenaggio sia sotto il livello dell'acqua.

In caso di utilizzo di scarico nel sistema fognario:

⚠ Realizzare un sifone per impedire la risalita di cattivi odori verso gli ambienti. La curva del sifone deve essere più in basso rispetto alla bacinella di raccolta condensa.

⚠ Il sifone deve essere dotato di tappo nella parte inferiore o deve comunque permettere un veloce smontaggio per la pulizia.

⚠ Montare una pompa nel caso in cui lo scarico condensa debba superare un dislivello che ne ostacola il deflusso.

In caso di scarico libero:

⚠ Far defluire il liquido condensa direttamente in una grondaia o in uno scarico di "acque bianche".

⚠ In mancanza di raccolta, la condensa si deposita sul piano d'appoggio. In caso di temperature sotto zero può ghiacciare e costituire pericolo: prevedere delle opportune barriere per evitare che le persone possano avvicinarsi alla zona.

3.9.3 Verifica

Al termine dell'installazione:
– versare molto lentamente dell'acqua nella vaschetta raccolta condensa
– verificare il corretto deflusso

3.10 Caricamento dell'impianto

Per caricare l'impianto:
– aprire le valvole di sfiato presenti sugli apparecchi
– aprire tutti i dispositivi di intercettazione dell'impianto
– aprire lentamente il rubinetto di carico

Quando comincia ad uscire acqua dalle valvole di sfiato:
– chiudere le valvole di sfiato
– continuare il caricamento
– verificare di aver raggiunto la pressione nominale prevista per l'impianto
– chiudere il rubinetto di carico
– verificare la tenuta idraulica delle giunzioni

⚠ È consigliato ripetere l'operazione dopo che l'apparecchio ha funzionato per alcune ore.

⚠ Controllare periodicamente la pressione dell'impianto.

A Sfiato aria

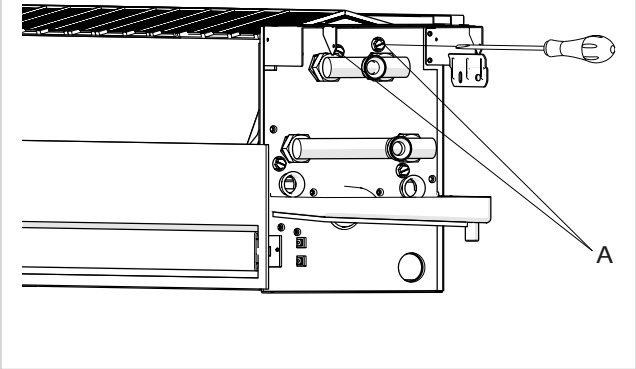

3.11 Collegamenti elettrici

L'apparecchio lascia la fabbrica completamente cablato e necessita solamente del collegamento all'alimentazione elettrica, ad eventuali comandi e accessori.

Per le dimensioni del cavo di alimentazione elettrica e degli apparecchi di sicurezza, utilizzare la tabella di seguito riportata.

			Filomuro
Modelli		u.m.	**800**
Sezione conduttore di alimentazione (fase+neutro)		mm^2	1,5
Sezione conduttore protezione di terra		mm^2	1,5
Interruttore magnetotermico differenziale		A	2

1. N.B. I valori indicati si riferiscono ad una lunghezza max delle linee di 15 m.

Verificare che:

- le caratteristiche della rete elettrica siano adeguate agli assorbimenti dell'apparecchio, considerando anche eventuali altri macchinari in funzionamento parallelo
- la tensione di alimentazione elettrica e la frequenza corrispondano a quanto specificato sulla targa tecnica posizionata sull'apparecchio
- i cavi siano adeguati al tipo di posa in accordo con le norme CEI in vigore

È obbligatorio:

- collegare l'apparecchio ad un efficace impianto di terra
- l'impiego di un sezionatore dedicato dotato di fusibili ritardati o di un interruttore automatico magnetotermico, installato in prossimità dell'apparecchio

⚠ L'apparecchio è dotato di filtro antidisturbo come previsto dalla normativa vigente. Utilizzare interruttori differenziali selettivi per compensare la micro dispersione a terra di questo dispositivo.

⛔ È vietato l'uso dei tubi del gas e dell'acqua per la messa a terra dell'apparecchio.

⚠ L'eventuale sostituzione del cavo di alimentazione deve essere effettuata esclusivamente da personale abilitato e in conformità alle norme nazionali vigenti.

⚠ Staccare l'interruttore generale prima di effettuare collegamenti elettrici ed ogni tipo di operazione o manutenzione sull'apparecchio.

3.11.1 Accesso alla morsettiera

⚠ Prima di effettuare qualsiasi intervento, assicurarsi che l'alimentazione elettrica sia disinserita.

Per effettuare il collegamento dell'alimentazione elettrica:

A morsettiera di collegamento

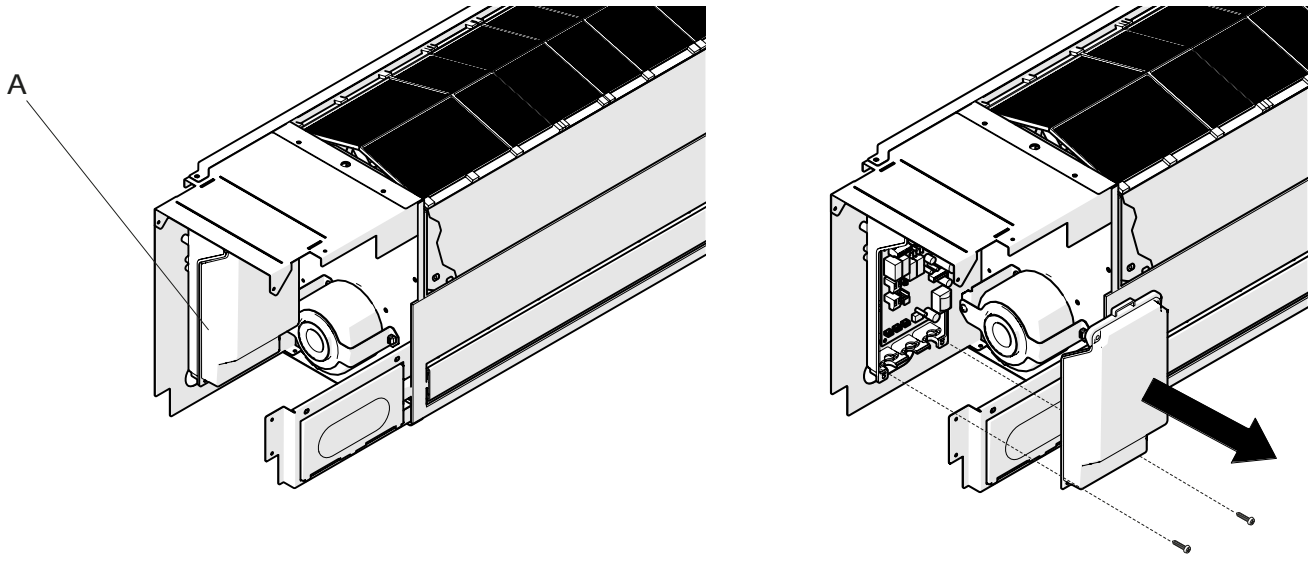

– avvicinare il cavo di alimentazione elettrica alla morsettiera
– effettuare i collegamenti
– attenersi a quanto riportato sullo schema elettrico dell'unità che si sta installando

È possibile procedere all'allacciamento elettrico mediante un cavo posato in conduttura incassata a parete (vedi posizione indicata sulla dima). Questo allacciamento è consigliato per installazioni dell'apparecchio nella parte alta della parete. È necessario comunque verificare che l'alimentazione elettrica sia provvista di adeguate protezioni contro sovraccarichi e/o cortocircuiti.

3.12 Schemi e configurazioni comandi elettrici

3.12.1 Comando touchpad e telecomando (suffisso codice - 0Q00)

Scheda elettronica ECA689

La scheda elettronica viene inclusa nella fornitura.

H2	Sonda temperatura acqua
M1	Motore ventilatore DC Inverter
Y1	Elettrovalvola acqua (uscita in tensione a 230 V/50 Hz 1 A)
L-N	Collegamento alimentazione elettrica 230 V/50 Hz
BO	Contatto di richiesta generatore riscaldamento (es. caldaia o pompa di calore). Si attiva parallelamente all'uscita dell'elettrovalvola (Y1) con 1 minuto di ritardo quando il fancoil è in modalità riscaldamento ed è in chiamata (contatto pulito max 1 A)
CH	Contatto di richiesta generatore raffreddamento (es. chiller o pompa di calore reversibile). Si attiva parallelamente all'uscita dell'elettrovalvola (Y1) con 1 minuto di ritardo quando il fancoil è in modalità raffreddamento ed è in chiamata (contatto pulito max 1 A)
CP	Ingresso sensore presenza (se aperto, il ventilconvettore viene posto in stand-by)
AIR	Sonda aria
DIS	Cablaggio display pannello
SM	Connettore Step Motor

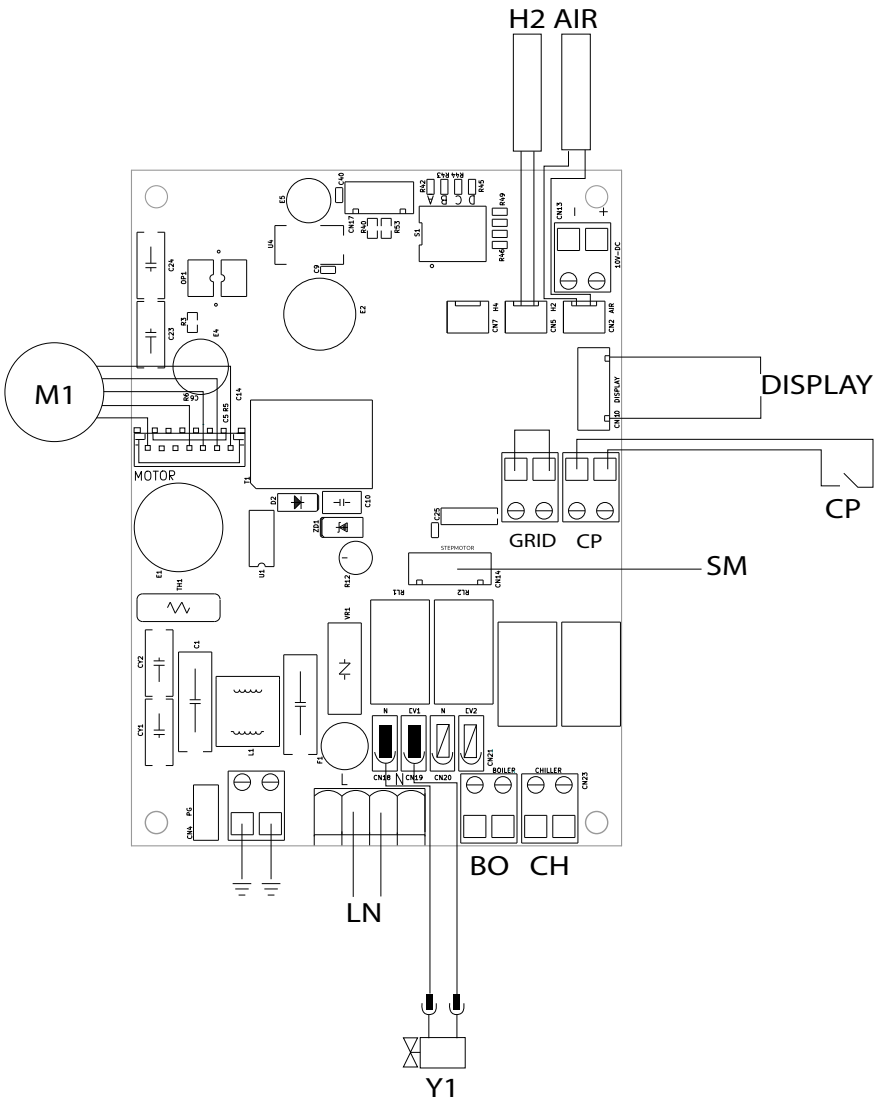

⚠ In caso fosse presente un generatore unico per riscaldamento e raffreddamento (es. pompa di calore), è sufficiente collegare i due contatti CH e BO in parallelo e portare 2 fili al generatore.

3.12.2 Comando remoto EEA649 - EEB649 / EFA649 - EFB649 (suffisso codice -0P00)

Scheda elettronica ESE690

La scheda elettronica viene inclusa nella fornitura.

-AB+	Collegamento seriale per comando remoto a muro (rispettare la polarizzazione AB)
H2	Sonda temperatura acqua calda 10 kΩ
M1	Motore ventilatore DC Inverter
Y1	Elettrovalvola acqua (uscita in tensione a 230 V/50 Hz 1 A)
L-N	Collegamento alimentazione elettrica 230 V/50 Hz
BO	Contatto di richiesta generatore riscaldamento (es. caldaia o pompa di calore). Si attiva parallelamente all'uscita dell'elettrovalvola (Y1) con 1 minuto di ritardo quando il fancoil è in modalità riscaldamento ed è in chiamata (contatto pulito max 1 A)
CH	Contatto di richiesta generatore raffreddamento (es. chiller o pompa di calore reversibile). Si attiva parallelamente all'uscita dell'elettrovalvola (Y1) con 1 minuto di ritardo quando il fancoil è in modalità raffreddamento ed è in chiamata (contatto pulito max 1 A)
CP	Ingresso sensore presenza (se chiuso, il ventilconvettore viene posto in stand-by)
SM	Step motor (orientamento diffusore)
A	led

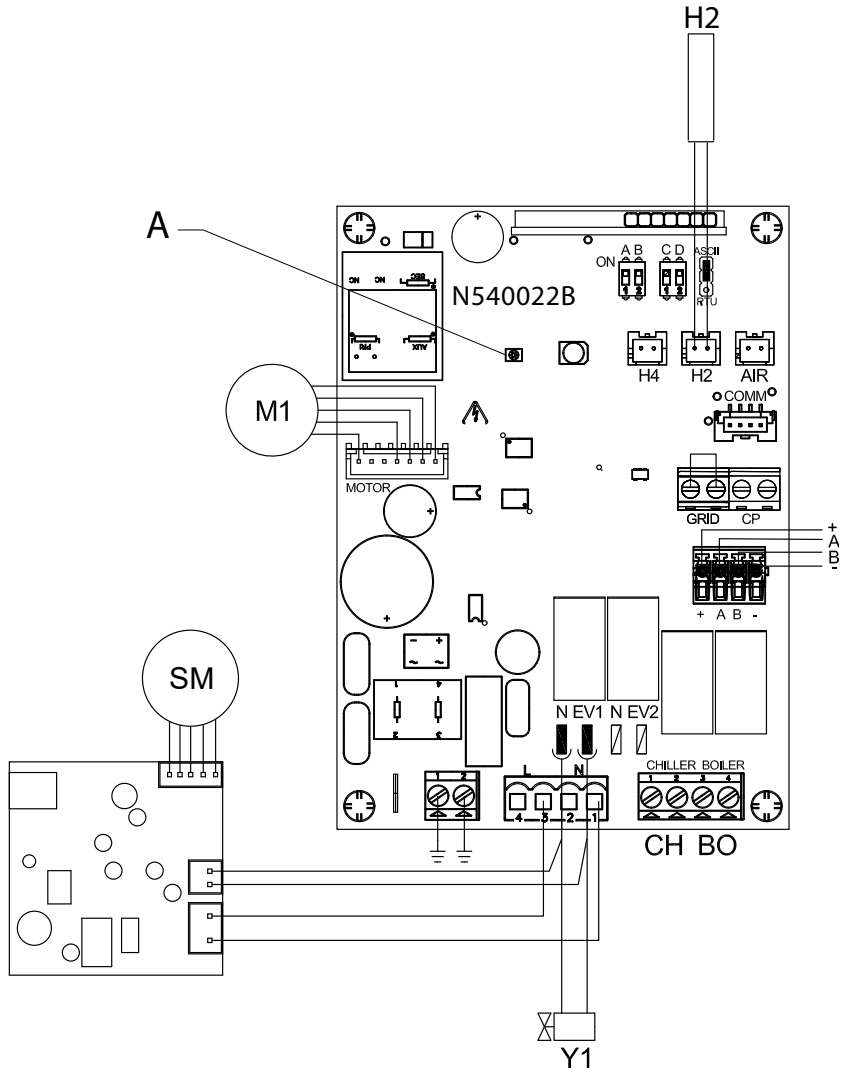

⚠ In caso fosse presente un generatore unico per riscaldamento e raffreddamento (es. pompa di calore), è sufficiente collegare i due contatti CH e BO in parallelo e portare 2 fili al generatore.

Pannello comandi EEA649 - EEB649 / EFA649 - EFB649

⚠ Il pannello comandi è da ordinare separatamente.

A Morsetti

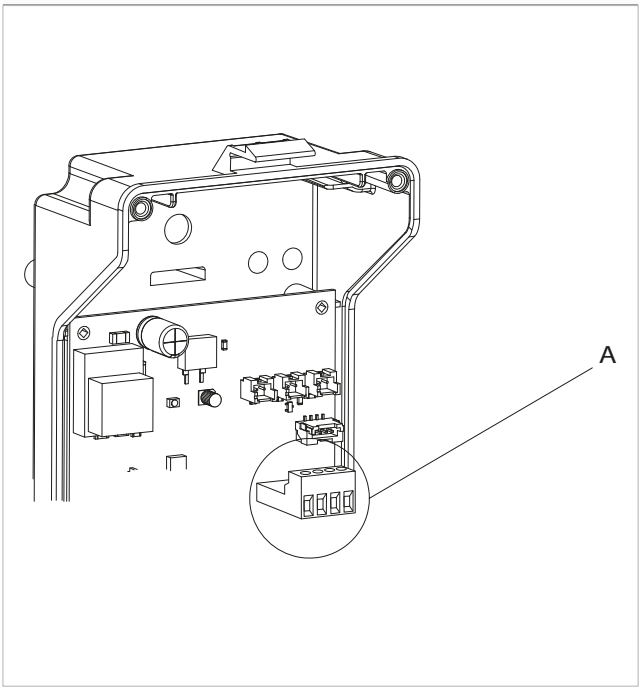

I 4 morsetti destinati alla connessione del controllo a muro accettano:

- cavi rigidi o flessibili con sezione da 0,2 a 1 mm²
- cavi rigidi o flessibili con sezione 0,5 mm² se si collegano due conduttori nello stesso morsetto
- cavi rigidi o flessibili con sezione massima 0,75 mm² se dotati di capocorda con collare in plastica

Per collegare i cavi:

– eseguire una spellatura di 8 mm
– in caso di cavo rigido, inserire agevolmente
– in caso di cavo flessibile, aiutarsi con una pinza a becchi
– spingere a fondo i cavi
– verificare il corretto fissaggio tirandoli leggermente

A Morsetti

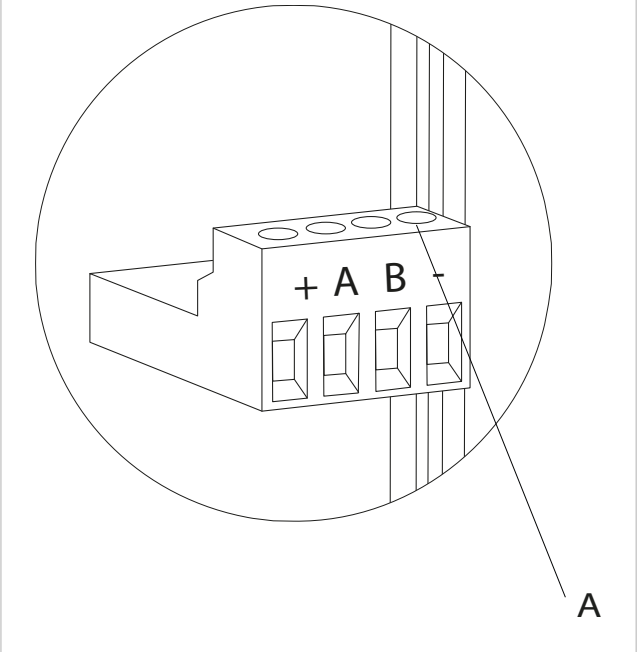

Per scollegare i cavi:

– svitare con un cacciavite la corrispondente vite
– estrarre il contenuto

All'apertura del contatto CP, connesso ad un contatto pulito non in tensione, l'apparecchio si pone in stand-by. Sul display viene visualizzato CP.

Segnalazione errori

La scheda a bordo è dotata di led grazie al quale è possibile intuire lo stato di funzionamento.

Segnalazioni del LED

- LED spento
  Apparecchio spento o privo di alimentazione elettrica
- LED acceso
  Funzionamento normale dell'apparecchio
- LED 1 lampeggio / pausa
  Allarme temperatura acqua sonda H2 non idonea, arresto provvisorio della ventilazione fino al raggiungimento del valore adeguato *
- LED 2 lampeggi / pausa
  Allarme motore (es. inceppamento dovuto a corpi estranei o guasto del sensore di rotazione)
- LED 3 lampeggi / pausa
  Allarme sonda acqua scollegata o guasta
- LED 6 lampeggi / pausa
  Errore di comunicazione con il comando a muro. In caso di mancata comunicazione per oltre 5 min l'apparecchio viene disattivato

2. * In caso di funzionamento privo di sonda acqua H2 le soglie di fermo ventilatore vengono ignorate.

3.12.3 Menu impostazioni EEA649 - EEB649 / EFA649 - EFB649

Menu impostazioni

Attraverso il comando è possibile accedere al menu funzioni speciali.

Per accedere alle funzioni speciali
- da display spento tenere premuto il tasto ⏻ per 10 secondi
  Il dispositivo si accende e compare la temperatura
- tenere premuto fino all'apparizione dell'indicazione Ad

Per muoversi all'interno del menu
- utilizzare le icone −+

Per selezionare le voci del menu e confermare le modifiche
- premere l'icona ⏻ per 2 secondi
  Durante la modifica il simbolo lampeggia per ricordare che ci si trova nel menu secondario
  Confermando la modifica si passa alla voce successiva

Per uscire dal menu
- premere l'icona ⏻ per 10 secondi
- oppure attendere 30 secondi lo spegnimento automatico

⚠ Dopo un periodo di 30 secondi dall'ultima azione il display si spegne e le modifiche effettuate vengono salvate in automatico.

Voci del menu

Ad Indirizzo modbus comando
uu Abilitare/Disabilitare Wifi
Ub Regolare il volume buzzer
br Regolare la luminosità del comando
di Digital input
rZ Abilitare/Disabilitare zone radianti
rb Reset modbus
Fr Reset di fabbrica
ot Offset sonda T
oh Riservato
Sc Scala
rE Riservato

Impostare l'indirizzo modbus del controllo

Per impostare l'indirizzo modbus
- selezionare Ad
- aumentare o diminuire il valore con le icone −+
  Il range di impostazione va da un minimo di 01 ad un massimo di 99.

Abilitare o disabilitare il Wifi

Per abilitare o disabilitare il Wifi
- selezionare uu
- selezionare "YS" per abilitare il wifi
- selezionare "rs" per resettare le impostazioni
- selezionare "no" per disabilitare il wifi
  Di default il wifi è abilitato.

⚠ Questa funzione è utilizzabile solo per i comandi con scheda WiFi integrata (EFA649 - EFB649).

Regolare il volume buzzer

Per modificare il volume del comando
- selezionare Ub
- aumentare o diminuire il valore con le icone −+
  Il range di impostazione del volume va da 00 (minimo) a 03 (massimo).

⚠ Il volume cambia dopo aver confermato la modifica.

Regolare la luminosità del display

Per regolare la luminosità del display
- selezionare br
- aumentare o diminuire il valore con le icone −+
  Il range di regolazione della luminosità va da 00 a 01.

⚠ La luminosità del display cambia dopo aver confermato la modifica.

⚠ È possibile ridurre la luminosità del display anche attraverso i tasti del comando, Da display spento, tenere premuto + per circa 20 secondi, comparirà la scritta "01". Premere − per diminuire la luminosità "00". Attendere 30 secondi la verifica della corretta impostazione.

Selezionare l'input digitale

Per modificare l'input digitale
- selezionare di
- selezionare CP per contatto pulito (default)
- selezionare CO per cooling open
- selezionare CC per cooling close
  Di default l'input digitale è impostato su CP.

⚠ Per tornare alle impostazioni di default impostare l'input digitale su "CP".

⚠ Selezionando uno degli altri input (CO, CC), la stagionalità viene bloccata e non è più possibile modificarla attraverso il tasto ☼ del comando.

Abilitare le zone radianti

Per abilitare le zone radianti
- selezionare rZ
- selezionare "no" per disabilitare le zone radianti
- selezionare "YS" per abilitare le zone radianti
  Di default le zone radianti sono disabilitate.

⚠ Questa funzione è utilizzabile solo per i comandi a muro (EEA649 - EEB649 / EFA649 - EFB649) abbinati alla scheda EF1027.

Reset modbus

- selezionare rb
- selezionare "no" per mantenere le impostazioni correnti
- selezionare "YS" per resettare l'indirizzo e i registri

Reset di fabbrica

Per resettare il comando remoto portandolo alle impostazioni di fabbrica

- selezionare Fr
- selezionare "YS" per resettare le impostazioni
- selezionare "no" per mantenere le impostazioni correnti

Regolazione offset sonda T (sonda temperatura ambiente)

Per regolare la sonda T

- selezionare ot
- aumentare o diminuire il valore con le icone −+
  Il range di regolazione va da -9 a 12.

⚠ Utilizzare questa regolazione con molta cautela.

⚠ Questa regolazione va effettuata solamente dopo aver riscontrato effettivamente scostamenti rispetto alla reale temperatura ambiente con uno strumento affidabile.

⚠ Regolare il valore in un range di -9 °C a +12 °C, a variazioni di 0,1 °C.

⚠ Dopo un periodo di 30 secondi dall'ultima azione il comando si spegne e l'impostazione viene memorizzata.

Scala

Per modificare l'unità di misura della temperatura

- selezionare Sc
- selezionare °C o °F
  Di default l'unità di misura della temperatura è °C.

3.12.4 Comando remoto a velocità fisse (suffisso codice - 0T00)

Scheda elettronica B4V698

La scheda elettronica viene inclusa nella fornitura.

N-L	Alimentazione elettrica 230 V-50 Hz
EV	Ingresso consenso elettrovalvola
V1	Velocità massima ventilatore 1.400 rpm
V2	Velocità media ventilatore 1.100 rpm
V3	Velocità minima ventilatore 680 rpm
V4	Velocità supersilent 400 rpm
E	Ingresso selezione riscaldamento, raffreddamento
Y1	Elettrovalvola acqua (uscita in tensione a 230 V/50 Hz 1 A)
M1	Motore ventilatore DC Inverter
SM	Step motor (orientamento diffusore)
TA	Termostato ambiente a 3 velocità (da acquistare, installare e collegare a cura dell'installatore)
CV	Consenso termostato
SV	Selettore velocità
H2*	Sonda temperatura acqua (10 kΩ)
*****	Posizionata nella batteria a bordo macchina

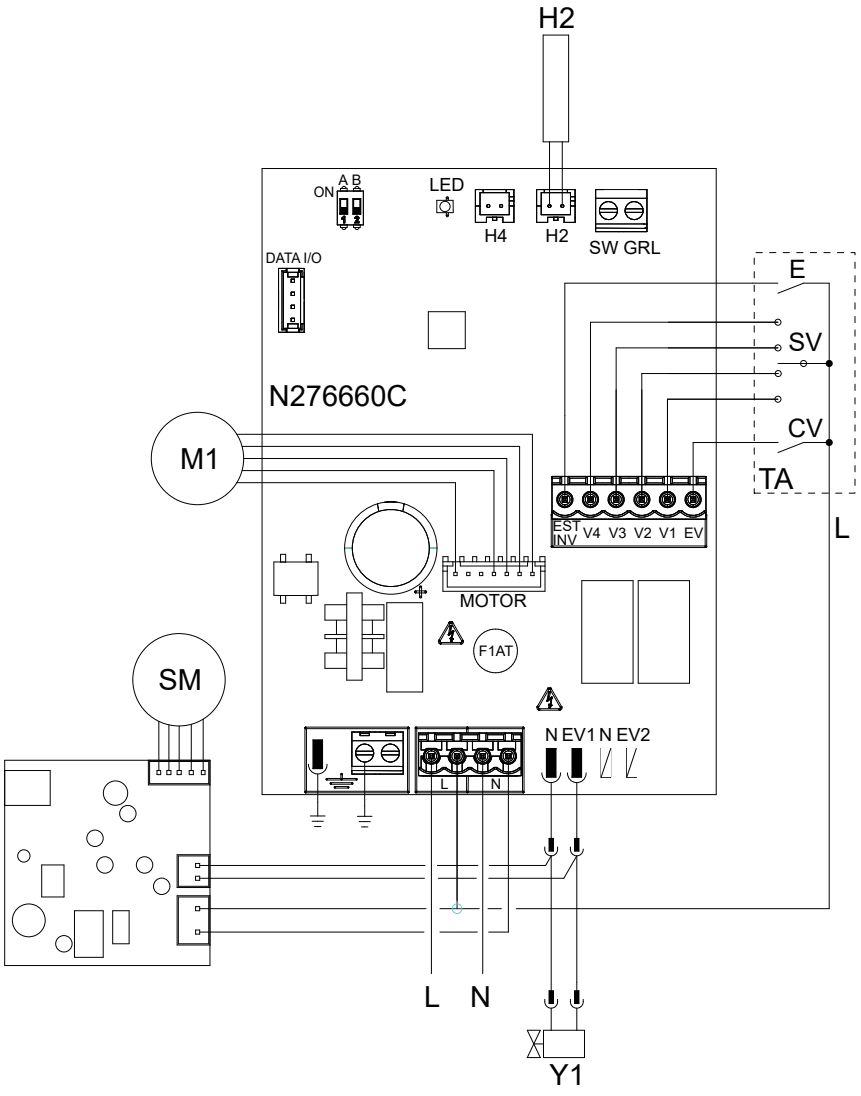

Collegamento con termostati a 3 velocità

L'ingresso CV è l'ON/OFF della scheda elettronica:
- in caso di collegamento aperto la scheda si pone in stand-by
- in caso di collegamento chiuso la scheda è in funzione

Per attivare l'elettrovalvola Y1 l'ingresso CV dovrà essere ponticellato al morsetto L dell'alimentazione elettrica 230V.
Per attivare il ventilatore collegare gli ingressi V1, V2, V3, V4 al morsetto L dell'alimentazione elettrica 230V. Gli ingressi regolano la velocità di ventilazione:
- V1 - velocità massima (pari a 1400 rpm)
- V2 - velocità media (pari a 1100 rpm)
- V3 - velocità minima (pari a 680 rpm)
- V4 - velocità supersilent (pari a 400 rpm)

Collegare le tre velocità del termostato a tre dei quattro ingressi disponibili in base alle caratteristiche e all'utilizzo del locale. Esempi:
- applicazione residenziale dove è richiesta la massima silenziosità, collegare V2, V3 e V4
- applicazione commerciale dove è prioritaria la resa termica, collegare V1, V2 e V3

In caso di chiusura contemporanea di più ingressi il motore si pone ad un numero di giri pari a quello impostato dalla connessione con più alta velocità.
È possibile collegare ad un unico termostato più schede in parallelo utilizzando differenti velocità.

Sonda acqua

In caso di collegamento con termostati elettromeccanici o comandi commerciali dotati di sonda acqua:
- la sonda a bordo macchina H2 non va collegata
- l'apparecchio viene comandato dal comando remoto

In caso contrario, collegare la sonda da 10 kΩ presente nella batteria al connettore H2 della scheda elettronica.
La scheda elettronica funziona in:
- minima temperatura acqua per la funzione riscaldamento (<30 °C)
- massima temperatura acqua per la funzione raffrescamento (>20 °C)

In caso di temperatura non idonea alla funzione attivata:
- la ventilazione si arresta
- l'anomalia è segnalata dal lampeggio del LED sulla scheda elettronica

La discriminante Riscaldamento/Raffrescamento viene attuata attraverso l'ingresso EST-INV della scheda elettronica:
- in caso di collegamento aperto la scheda si pone in Riscaldamento
- in caso di collegamento chiuso la scheda si pone in Raffrescamento

È possibile utilizzare l'apparecchio senza sonda acqua attivata. In questo caso viene segnalato l'errore a led.
Per confermare il funzionamento privo di sonda:
- togliere e ridare tensione alla scheda elettronica

Questa condizione verrà memorizzata dalla scheda per tutti i successivi avvii. Ricollegare la sonda per ripristinare il normale funzionamento.

Segnalazione errori

Segnalazioni del LED
- LED spento
  Il contatto CV è aperto, condizione di stand-by
- LED acceso
  Il contatto CV è chiuso, funzionamento normale
- LED 1 lampeggio / pausa
  Allarme temperatura acqua sonda H2 non idonea, arresto provvisorio della ventilazione fino al raggiungimento del valore adeguato
- LED 2 lampeggi / pausa
  Allarme motore (es. inceppamento dovuto a corpi estranei o guasto del sensore di rotazione)
- LED 3 lampeggi / pausa
  Allarme sonda acqua scollegata o guasta

3.12.5 Comando remoto a velocità modulante (suffisso codice - 0V00)

Scheda elettronica B10699

La scheda elettronica viene inclusa nella fornitura.

L-N	Alimentazione elettrica 230 V-50 Hz
10V	Ingresso pilotaggio apparecchio 0÷10 V. Impedenza ingresso 25 kΩ.
Y1	Elettrovalvola acqua (uscita in tensione a 230 V/50 Hz 1 A)
M1	Motore ventilatore DC Inverter

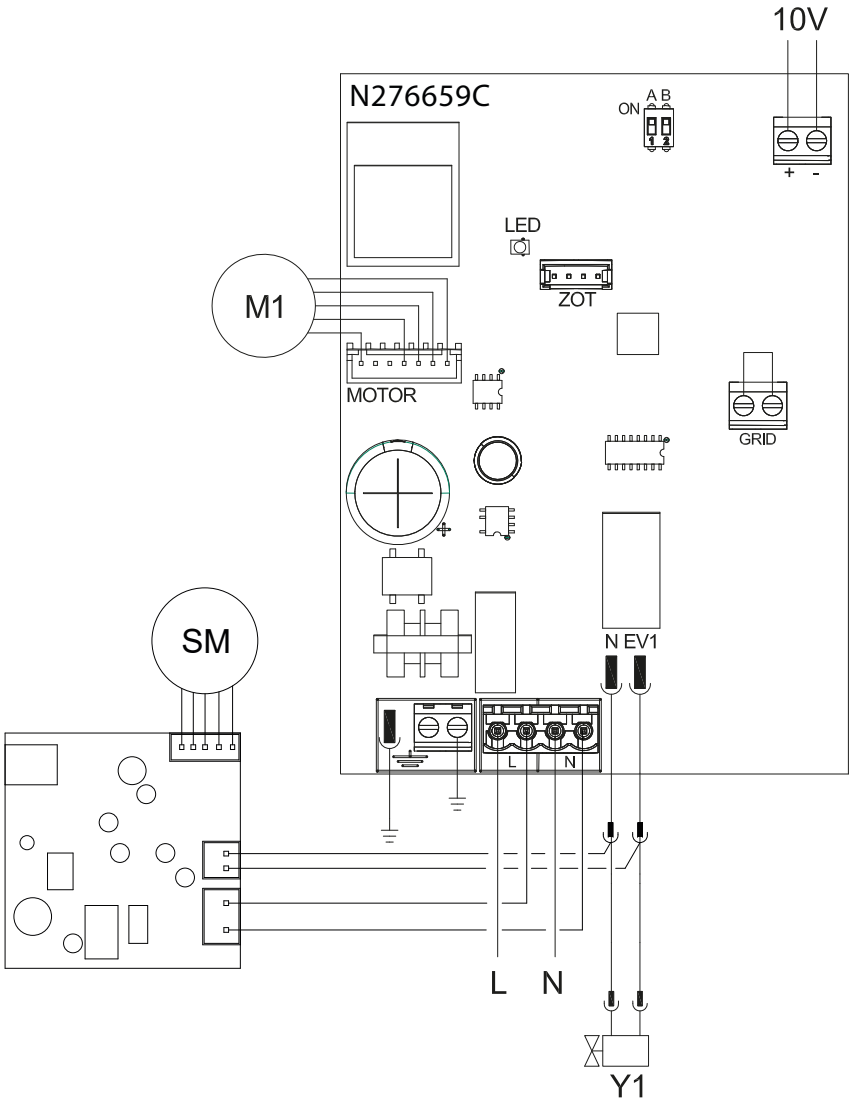

Collegamento con termostati 0-10 V

L'ingresso 10 V attiva l'elettrovalvola Y1 e regola il numero di giri del ventilatore. L'intervallo di velocià prevede una regolazione lineare dal valore minimo (400 rpm) a massimo (1400 rpm) per valori di tensione ≥ 1,1 V ÷ 10 V DC.
L'elettrovalvola Y1:

- viene attivata con valori di tensione > 1 V DC
- si spegne con valori < 0,9 V DC

Segnalazione errori

Segnalazioni del LED

- LED spento
  Il segnale d'ingresso è inferiore a 0,9 V
- LED acceso
  Funzionamento normale, il segnale d'ingresso è maggiore di 1 V
- LED 2 lampeggi / pausa
  Allarme motore (es. inceppamento dovuto a corpi estranei o guasto del sensore di rotazione)

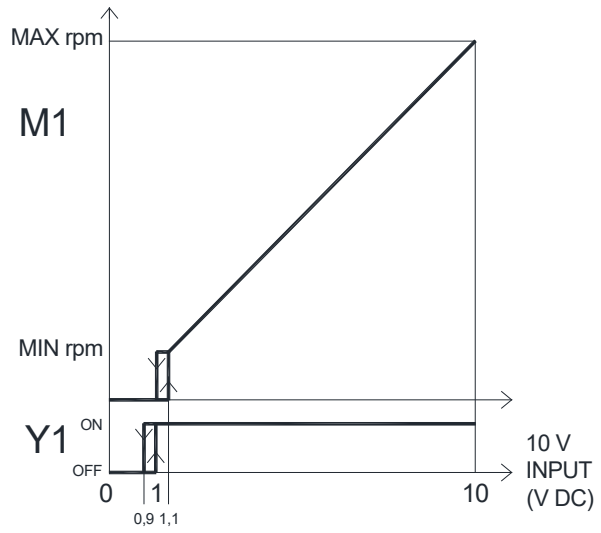

UNITÀ CON TOUCHPAD E TELECOMANDO

4.1 Interfaccia

4.1.1 Descrizione

⚠ La soluzione con touch pad e telecomando è raccomandata per l'utilizzo prevalente in raffrescamento.

Il display a bordo macchina permette di:

- visualizzare lo stato di funzionamento
- visualizzare eventuali allarmi
- selezionare le varie funzioni attraverso la pressione dei vari simboli

Il telecomando permette di:

- selezionare le varie funzioni attraverso la pressione dei vari simboli

⚠ Il telecomando fornito a corredo dell'apparecchio è stato studiato in modo da conferirgli la massima robustezza ed un'eccezionale funzionalità. Maneggiare con cura.

⚠ Avvertenze:

- Non esporre il telecomando alla pioggia o a contatto con liquidi.
- Non esporre il telecomando ai raggi solari.
- Maneggiare con cura evitando forti urti o la caduta su superfici dure.
- Non frapporre ostacoli tra il telecomando e l'apparecchio durante l'utilizzo.

⚠ Importante:

- Nel caso in cui nello stesso ambiente vengano usati altri apparecchi dotati di telecomando (TV, radio, gruppi stereo, etc.), si potrebbero verificare alcune interferenze.
- Le lampade elettroniche e fluorescenti possono interferire nelle comunicazioni tra il telecomando e l'apparecchio.
- Estrarre la batteria in caso di prolungato inutilizzo del telecomando.

4.1.2 Display

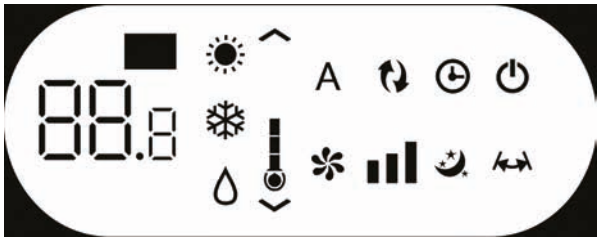

Tasti e funzioni correlate.

88.8	Indica il setpoint
^	Consente di aumentare la temperatura impostata
v	Consente di diminuire la temperatura impostata
⏻	Consente di attivare o mettere in stand-by l'apparecchio
A	Funzione non utilizzata
❄	Consente la funzione in solo raffreddamento
💧	Funzione non utilizzata
✻	Consente la funzione in sola ventilazione
☀	Consente la funzione in solo riscaldamento
	Tasto benessere notturno
	Consente il controllo della direzione del flusso d'aria
	Consente il controllo della velocità di ventilazione
	Consente di impostare la funzione timer
	Termostato digitale 1÷7 barrette rosse in inverno e blu in estate
	Funzione non utilizzata

4.1.3 Telecomando

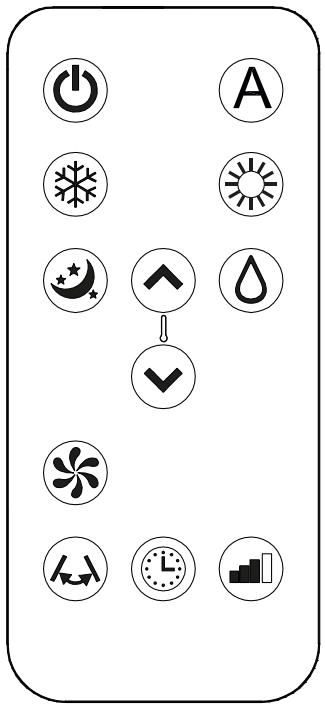

Tasti e funzioni correlate.

^	Consente di aumentare la temperatura impostata
v	Consente di diminuire la temperatura impostata
⏻	Consente di attivare o mettere in stand-by l'apparecchio
A	Funzione non utilizzata
❄	Consente la funzione in solo raffreddamento
💧	Funzione non utilizzata
✾	Consente la funzione in sola ventilazione
☀	Consente la funzione in solo riscaldamento
	Tasto benessere notturno
	Consente il controllo della direzione del flusso d'aria
	Consente il controllo della velocità di ventilazione
	Consente di impostare la funzione timer

Inserimento batteria

- aprire l'apposito sportellino a scatto che si trova nella parte inferiore del telecomando
- inserire la batteria rispettandone la polarità
- Richiudere lo sportellino a scatto

⚠ Per il telecomando deve essere usata esclusivamente una batteria al litio secco CR2025 da 3 V (compresa nella fornitura).

⚠ Le batterie esaurite devono essere eliminate solamente negli appositi punti di raccolta predisposti dalle Autorità Locali per i rifiuti di questo tipo.

4.1.4 Accensione generale

Per poter gestire l'apparecchio tramite il telecomando o il display touch:

- introdurre la spina di alimentazione dell'apparecchio nella presa dell'impianto o inserire l'interruttore generale previsto sulla linea elettrica d'alimentazione

Una volta eseguita l'operazione, attraverso la pressione dei simboli sul display touch screen, o con il telecomando, sarà possibile gestire il funzionamento dell'impianto.
Utilizzo corretto del telecomando:

- rivolgere la parte anteriore del telecomando verso il display dell'unità, la ricezione del comando viene confermata dall'emissione di un suono e dalla relativa visualizzazione a display
- la distanza massima alla quale può avvenire la ricezione dei comandi corrisponde ad 8 metri circa

Per attivare l'apparecchio

- tenere premuto il tasto ⏻
  Il display si accende
  Sui tre digit del display 88.8 viene visualizzato il set point impostato

⚠ Il sistema di controllo dell'apparecchio è dotato di memoria, per cui tutte le impostazioni non andranno perse nè in caso di spegnimento nè in caso di mancanza di tensione, tranne la ventilazione. Il pulsante in questione serve per l'attivazione e la disattivazione dell'apparecchio per brevi periodi.

⚠ In caso di prolungato arresto dell'apparecchio, questo deve essere disattivato staccando l'interruttore generale, o togliendo la spina dalla presa di corrente.

4.2 Principali funzioni

⚠ I tasti del telecomando e del display touch screen eseguono la medesima funzione.

4.2.1 Impostare la temperatura ambiente

Per impostare la temperatura ambiente

- agire sui tasti ^ v per aumentare o diminuire il valore desiderato
  Il valore indicato a display si modifica

⚠ Il range si regolazione della temperatura va da 16 a 31°C, con risoluzione di 0,5°C.

⚠ Evitare di impostare una temperatura troppo bassa o troppo alta perché oltre che dannosa per la salute costituisce un inutile spreco di energia.

4.2.2 Funzionamento in solo Raffreddamento

Per selezionare il funzionamento Raffreddamento

- tenere premuto il tasto ❄ per circa 2 secondi
  Il simbolo ❄ acceso a display indica la funzione Raffreddamento attivata

Utilizzando questa funzione l'apparecchio deumidifica e raffredda l'ambiente. Con setpoint inferiore alla temperatura ambiente, il ventilconvettore si avvia ed inizia ad erogare aria fredda mantenendo attiva la ventilazione anche in caso di raggiungimento del setpoint.

4.2.3 Funzionamento in sola Ventilazione

Per selezionare il funzionamento Ventilazione

- tenere premuto il tasto ✾ per circa 2 secondi
  Il simbolo ✾ acceso a display indica la funzione Ventilazione attivata

Utilizzando questa funzione l'apparecchio attiva solo il ventilatore e non esercita alcuna azione né sulla temperatura né sull'umidità dell'aria ambiente.
È possibile effettuare la scelta della velocità del ventilatore.

4.2.4 Impostare la velocità del ventilatore

Per selezionare la velocità di ventilazione

- premere il tasto
  Il simbolo varia a seconda della velocità di ventilazione con la seguente sequenza:
  Minima
  Media
  Massima
  Automatica (visibile attraverso lo scorrimento delle 3 barre di velocità sul display)

⚠ Tanto maggiore è la velocità impostata, tanto maggiore è la resa dell'apparecchio, ma tanto minore è la sua silenziosità.

⚠ Impostando la velocità automatica il microprocessore di bordo regola la velocità autonomamente, mantenendola tanto più alta quanto è maggiore lo scostamento tra la temperatura in ambiente rilevata e quella impostata. La velocità viene ridotta automaticamente mano a mano che la temperatura ambiente s'avvicina a quella impostata.

⚠ In funzionamento sola Deumidifica o Benessere Notturno, il controllo della velocità di ventilazione è disabilitato in quanto l'apparecchio può funzionare esclusivamente alla velocità minima.

4.2.5 Funzionamento in solo Riscaldamento

Per selezionare il funzionamento Riscaldamento
- tenere premuto il tasto per circa 2 secondi
  Il simbolo acceso a display indica la funzione Riscaldamento attivata

Utilizzando questa funzione l'apparecchio riscalda l'ambiente. Con setpoint superiore alla temperatura ambiente, il ventilconvettore si avvia ed inizia ad erogare aria calda.

4.2.6 Funzionamento Notturno

Per selezionare il funzionamento Benessere Notturno
- tenere premuto il tasto per circa 2 secondi
  Il simbolo acceso a display indica la funzione Benessere Notturno attivata

⚠ La velocità di ventilazione viene impostata automaticamente sulla velocità minima.

⚠ La temperatura impostata varia automaticamente:
- in funzione riscaldamento diminuisce di 1°C dopo la prima ora e di un altro grado la seconda
- in funzione raffreddamento aumenta di 1°C dopo la prima ora e di un altro grado la seconda
- In entrambi i casi trascorsa la seconda ora l'impostazione del set di temperatura non viene ulteriormente alterato e dopo 6 ore l'apparecchio viene posto in stand-by

⚠ Questa funzione non è disponibile per il funzionamento in sola deumidifica e sola ventilazione.

⚠ Questa funzione può essere esclusa in ogni momento premendo ulteriormente il pulsante.

⚠ In caso di simultanea impostazione della funzione Timer, l'apparecchio si spegnerà allo scadere del tempo impostato.

4.2.7 Impostare la direzione del flusso d'aria

Per controllare la direzione del flusso d'aria
- tenere premuto il tasto per circa 2 secondi
  Il simbolo acceso a display attiva l'oscillazione continua del deflettore mobile uscita aria

Per bloccare nuovamente la direzione del flusso d'aria
- tenere premuto nuovamente il tasto
  Il simbolo si spegne e il deflettore mobile uscita aria si blocca in posizione

⚠ Il movimento del deflettore mobile non deve mai essere forzato manualmente.

⚠ In raffreddamento e deumidifica la posizione del deflettore viene resettata ogni 30 minuti onde evitare la formazione di rugiada.

4.2.8 Impostare la funzione Timer

Per impostare la funzione Timer
- premere il tasto per 5 secondi
  Il simbolo acceso a display indica la funzione Timer attivata

Questa funzione permette di programmare l'attivazione o la disattivazione dell'apparecchio.

Per programmare l'attivazione dell'apparecchio
- a display spento premere il tasto per 5 secondi
  Il simbolo acceso a display indica la funzione Timer attivata
- selezionare con le frecce il numero di ore (da 1 a 24 h) dopo il quale l'apparecchio verrà acceso automaticamente
- premere nuovamente il tasto per confermare l'operazione
  il display si illumina per intero mostrando le impostazioni (setpoint, funzioni attive, etc.) che si attiveranno con l'accensione automatica dell'apparecchio
- premere nuovamente il tasto per confermare l'operazione

Per programmare lo spegnimento dell'apparecchio
- premere il tasto per 5 secondi
  Il simbolo acceso a display indica la funzione Timer attivata
- selezionare con le frecce il numero di ore (da 1 a 24 h) dopo il quale l'apparecchio verrà spento automaticamente
- premere nuovamente il tasto per confermare l'operazione
  il display si illumina per intero mostrando le impostazioni (setpoint, funzioni attive, etc.) attive
- premere nuovamente il tasto per confermare l'operazione

4.2.9 Impostare il blocco tasti

Per impostare il blocco tasti
- tenere premuto il tasto per circa 10 secondi
  Il display si illumina per intero mostrando le impostazioni attive e il tasto lampeggia con frequenza di 1 secondo
  Qualsiasi azione è impedita all'utente

Per deselezionare il blocco tasti
- tenere premuto nuovamente il tasto per circa 10 secondi
  Il display si illumina per intero mostrando le impostazioni attive e il tasto resta fisso

4.2.10 Disattivare-mettere in stand-by il comando

Per disattivare o mettere in stand-by il comando
- tenere premuto il tasto per circa 2 secondi
  Il comando si spegne

⚠ Il sistema di controllo dell'apparecchio è dotato di memoria per cui tutte le impostazioni non andranno perse né in caso di spegnimento né in caso di mancanza di tensione (tranne la ventilazione).

⚠ In modalità stand-by il comando garantisce una sicurezza antigelo.

⚠ In caso di arresto prolungato dell'apparecchio, questo deve essere disattivato staccando l'interruttore generale o togliendo la spina dalla presa di corrente.

4.3 Avvertenze

4.3.1 Visualizzazione allarmi a display

⚠ In caso di anomalia dell'apparecchio, sul display viene visualizzato un codice allarme.

⚠ In caso di allarme l'apparecchio mantiene comunque delle funzioni attive.

E1 Sonda di temperatura ambiente RT guasta
È possibile attivare regolarmente le funzioni Raffrescamento, Deumidificazione e Riscaldamento

E2 Sonda batteria interna IPT guasta
È possibile attivare regolarmente le funzioni Raffrescamento, Deumidificazione e Riscaldamento

E5 Motore ventilatore interno guasto
Non è possibile attivare nessun funzionamento dell'apparecchio

E7 Mancanza di comunicazione con il display
Non è possibile attivare nessun funzionamento dell'apparecchio

CP Contatto presenza CP aperto
L'apparecchio si attiva solo se il contatto è chiuso, verificare la connessione dei morsetti

☼ lampeggiante Temperatura acqua non idonea
In Riscaldamento la temperatura dell'acqua è inferiore a 30 °C

❄ lampeggiante Temperatura acqua non idonea
In Raffrescamento la temperatura dell'acqua è maggiore di 20 °C

4.3.2 Gestione dell'apparecchio in caso di non disponibilità del telecomando

In caso di smarrimento del telecomando, esaurimento delle batterie o guasto; l'apparecchio può essere fatto funzionare utilizzando i tasti del display touch screen a bordo macchina.

4.3.3 Diagnosi degli inconvenienti

Per l'utente è importantissimo saper distinguere eventuali inconvenienti o anomalie funzionali rispetto a comportamenti dell'apparecchio previsti nel suo normale funzionamento. Gli inconvenienti più comuni, inoltre, possono essere facilmente risolti tramite semplici operazioni dall'utente stesso, mentre per alcuni allarmi segnalati a display è necessario contattare il Servizio di Assistenza.

⚠ Ogni tentativo di riparazione eseguito da personale non autorizzato fa decadere immediatamente ogni forma di garanzia.

COMANDO A PARETE EEA649 - EEB649 / EFA649 - EFB649

5.1 Installazione

5.1.1 Descrizione

Il comando remoto a muro è un termostato elettronico con possibilità di controllo su più apparecchi dotati della stessa scheda elettronica. È dotato di sonda di temperatura.

⚠ Il comando può controllare un massimo di 30 apparecchi.

⚠ La sonda di temperatura può essere remotizzata in uno degli apparecchi collegati.

5.1.2 Montaggio

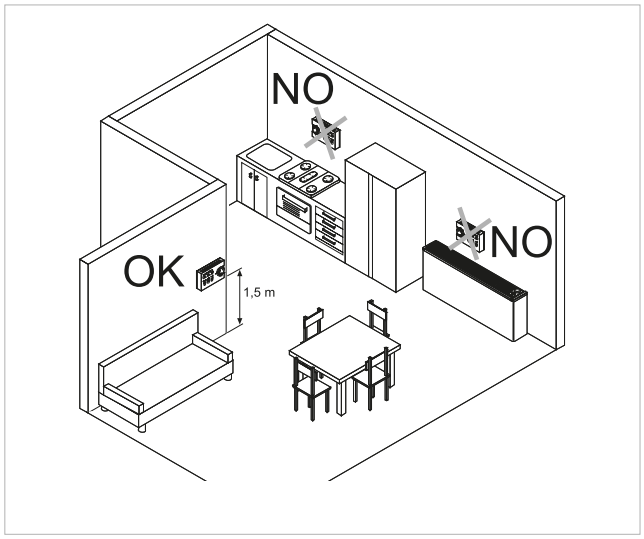

Il controllo a muro va installato:

- su pareti interne
- ad un'altezza di circa 1,5 m dal pavimento
- lontano da porte e finestre
- lontano da fonti di calore come caloriferi, ventilconvettori, fornelli, raggi diretti del sole

⚠ Il controllo remoto a muro è fornito all'interno della confezione già assemblato.

A	Dentini

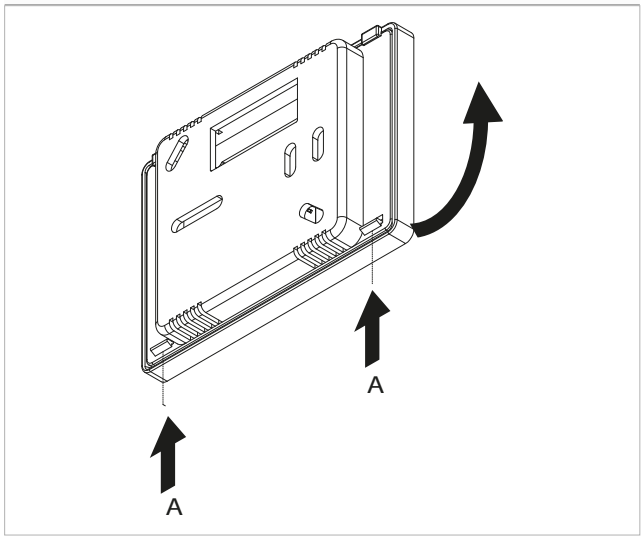

Prima del montaggio a muro:

- sganciare i dentini di fissaggio posizionati nel lato posteriore del controllo
- separare la base dal comando
- utilizzare la base come dima per tracciare i punti di fissaggio

A	Base del controllo
B	Fori per il fissaggio a parete
C	Viti
D	Foro per il passaggio delle connessioni elettriche

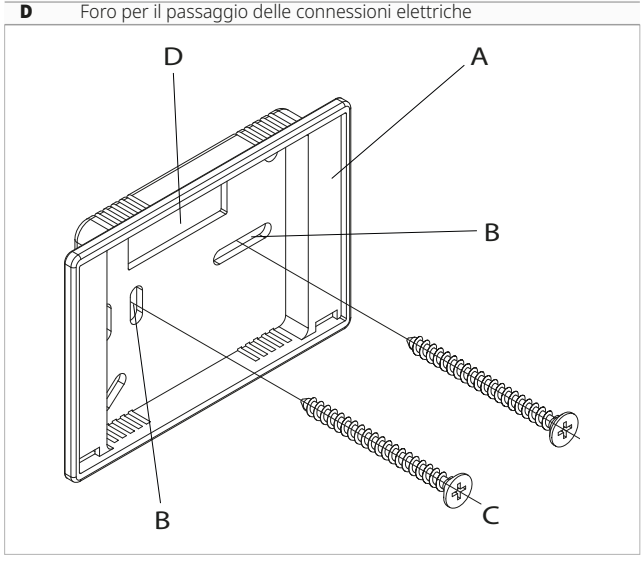

Per il fissaggio a muro del controllo:

- forare la parete
- passare i cavi elettrici attraverso il foro predisposto
- fissare la base del controllo alla parete utilizzando viti e tasselli adeguati
- eseguire i collegamenti elettrici
- richiudere il controllo

⚠ Fare attenzione a non schiacciare i conduttori al momento della chiusura del controllo.

5.2 Collegamenti elettrici

5.2.1 Schema di collegamento

1. Morsettiera collegamento apparecchio
2. Morsettiera collegamento contatto presenza
3. Scheda elettronica

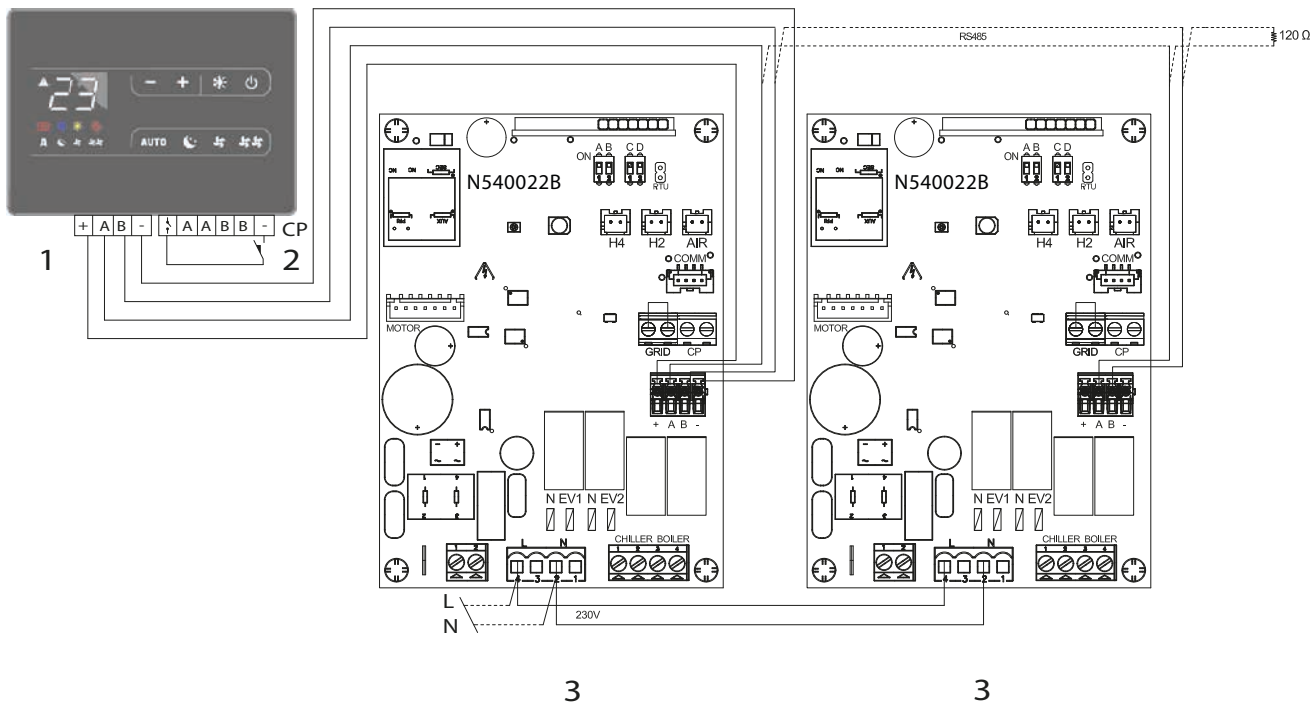

5.2.2 Posizione della morsettiera

A Morsettiera

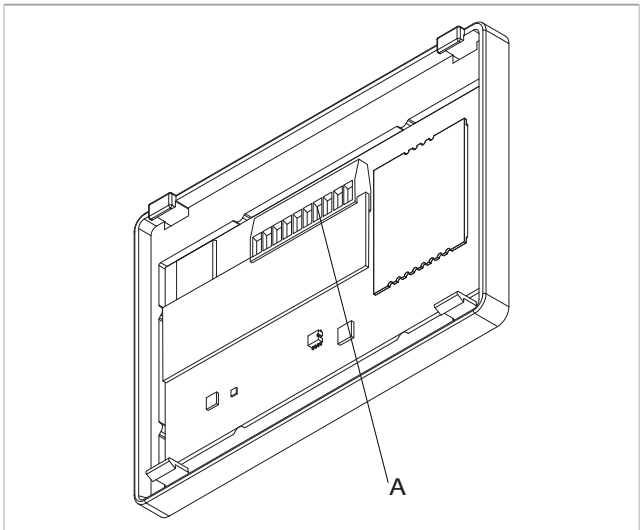

I morsetti consentono il collegamento di cavi rigidi o flessibili con sezioni da 0,2 ad 1 mm². Per cavi dotati di capocorda con collare in plastica la sezione massima si riduce a 0,75 mm².

5.2.3 Collegamento alla scheda elettronica

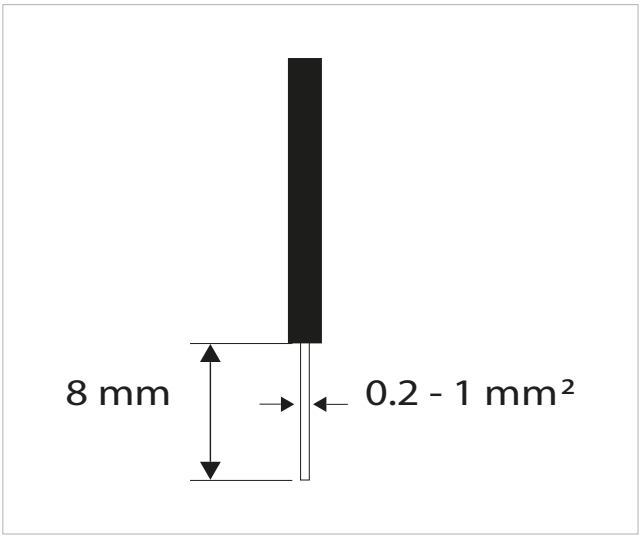

Per il collegamento:
- rimuovere una porzione dell'isolamento dalla parte terminale del cavo
- seguire quanto indicato sullo schema di collegamento
- inserire il cavo nel morsetto
- avvitare a fondo
- verificare il corretto fissaggio tirando leggermente il cavo

5.2.4 Collegamento contatto presenza CP

Attraverso questo contatto è possibile collegare un dispositivo esterno che inibisce il funzionamento dell'apparecchio come ad esempio:
- contatto apertura finestra
- on/off remoto
- sensore infrarossi di presenza
- badge di abilitazione
- cambio stagione da remoto

Funzionamento
Alla chiusura del contatto collegato all'ingresso CP, tutti gli apparecchi vengono spenti.
Alla pressione di un tasto sul display il simbolo ⚠ lampeggia.

⛔ È vietato collegare l'ingresso CP in parallelo a quello di altre schede elettroniche. In questo caso utilizzare contatti separati.

5.2.5 Collegamento seriale RS485

Il controllo remoto a muro può essere collegato attraverso una linea RS485 ad uno o più apparecchi, per un massimo di 30. Gli apparecchi devono essere dotati di una scheda elettronica adatta alla remotizzazione.
Per il collegamento:
- seguire quanto indicato sullo schema di collegamento
- collegare rispettando le indicazioni "A" e "B"

⚠ Utilizzare un cavo bipolare schermato adatto per la connessione seriale RS485 con sezione minima di 0,35 mm².

⚠ Tenere separato il cavo bipolare dai cavi d'alimentazione elettrica.

⚠ Eseguire un tracciato in modo da ridurre al minimo la lunghezza delle deviazioni.

⚠ Terminare la linea con la resistenza da 120 Ω in dotazione.

⛔ È vietato effettuare collegamenti a "stella".

5.3 Interfaccia

5.3.1 Descrizione

Il comando remoto a muro EEA649-EEB649 / EFA649-EFB649 è un termostato elettronico con possibilità di controllo su più apparecchi dotati di comando elettronico per remotizzazione.
È dotato di:
- sonda di temperatura ambiente
- memoria interna con salvataggio dati anche in caso di spegnimento anomalo o mancanza di tensione

⚠ Il comando può controllare un massimo di 30 apparecchi.

⚠ La sonda temperatura ambiente garantisce una sicurezza antigelo anche quando il comando è in stand-by.

⚠ Dopo 20 secondi dall'ultima azione la luminosità del pannello si riduce, sul display viene visualizzata solamente la temperatura ambiente. Alla pressione di un qualsiasi tasto viene ripristinata la massima luminosità.

5.3.2 Display

A Area display

Stati ed allarmi visualizzati su display.

	Supervisione attiva Lampeggiante con contatto CP chiuso Accesa per indicazione allarme
	Indicazione resistenza attiva
	Funzione Raffrescamento attiva
	Funzione Riscaldamento attiva
	Indicazione comando spento
A	Funzione automatico
	Funzione notturno
	Funzione silenzioso
	Massima velocità ventilazione

5.3.3 Funzioni tasti

A Area tasti

Tasti e funzioni correlate.

−	Consente di diminuire la temperatura impostata
+	Consente di aumentare la temperatura impostata
	Consente di cambiare il modo di funzionamento scegliendo tra le funzioni Raffrescamento e Riscaldamento
	Consente di attivare o mettere in stand-by il comando
AUTO	Rende completamente automatica la regolazione della velocità di ventilazione tra un valore minimo ed uno massimo
	Limita la velocità di ventilazione ad un valore molto contenuto variando automaticamente la temperatura impostata
	Limita la velocità di ventilazione ad un valore massimo contenuto
	Consente di impostare la massima velocità di ventilazione

5.3.4 Accensione generale

Prima dell'attivazione:

⚠ Assicurarsi che il comando remoto sia collegato alla rete elettrica.

⚠ In caso di interruttore generale sulla linea elettrica di alimentazione, accendere l'impianto inserendo l'interruttore.

Per attivare l'apparecchio
- tenere premuto il tasto ⏻
  Il simbolo ⏻ si accende

5.4 Principali funzioni

5.4.1 Impostare la modalità di funzionamento

Per commutare il modo di funzionamento
- tenere premuto il tasto per circa 2 secondi
  Il simbolo acceso indica la funzione Riscaldamento attivata
  Il simbolo acceso indica la funzione Raffrescamento attivata

⚠ In funzione Riscaldamento il simbolo è acceso con setpoint superiore alla temperatura ambiente.

⚠ In funzione Raffrescamento il simbolo è acceso con setpoint inferiore alla temperatura ambiente.

⚠ In caso di setpoint non corretto entrambi i simboli sono spenti.

5.4.2 Mettere in stand-by il comando

Per mettere in stand-by il comando
- tenere premuto il tasto ⏻ per circa 2 secondi
  Il comando si spegne

⚠ In modalità stand-by il comando garantisce una sicurezza antigelo. In caso di temperatura ambiente <5 °C vengono attivate in automatico le uscite elettrovalvola acqua calda e consenso caldaia.

5.4.3 Impostare la temperatura ambiente

Per impostare la temperatura ambiente
- agire sui tasti − + per diminuire o aumentare il valore desiderato
  Il valore indicato a display si modifica

⚠ Il range si regolazione della temperatura va da 16 a 28°C, con risoluzione di 0,5°C.

⚠ Sono consentiti valori fuori scala di 5°c e 40°C, eccetto in modalità automatico. Impostare tali valori solamente per brevi periodi.

5.4.4 Funzionamento Automatico

Per selezionare il funzionamento Automatico
- tenere premuto il tasto AUTO per circa 2 secondi
  Il simbolo A acceso indica la funzione Automatico attivata

⚠ La velocità di ventilazione viene regolata automaticamente tra un valore minimo ed un valore massimo in base ad un algoritmo di tipo PI, secondo l'effettiva distanza dalla temperatura ambiente di setpoint.

5.4.5 Funzionamento Silenzioso

Per selezionare il funzionamento Silenzioso
- tenere premuto il tasto per circa 2 secondi
  Il simbolo acceso indica la funzione Silenzioso attivata

⚠ La velocità di ventilazione viene limitata ad un valore massimo contenuto.

5.4.6 Funzionamento Notturno

Per selezionare il funzionamento Notturno
- tenere premuto il tasto per circa 2 secondi
  Il simbolo acceso indica la funzione Notturno attivata

⚠ La velocità di ventilazione viene limitata ad un valore molto contenuto.

⚠ La temperatura impostata varia automaticamente:
- in funzione riscaldamento diminuisce di 1°C dopo la prima ora e di un altro grado la seconda
- in funzione raffreddamento aumenta di 1°C dopo la prima ora e di un altro grado la seconda

5.4.7 Funzionamento alla massima velocità

Per selezionare il funzionamento alla massima velocità di ventilazione
- tenere premuto il tasto per circa 2 secondi
  Il simbolo acceso indica la funzione Massima velocità attivata

⚠ Si ottiene immediatamente il massimo della potenza erogabile sia in riscaldamento che in raffreddamento.

⚠ Raggiunta la temperatura ambiente desiderata, selezionare un funzionamento differente per ottenere un miglior comfort termico ed acustico.

5.4.8 Impostare il blocco tasti

Per impostare il blocco tasti
- premere contemporaneamente i tasti − + per circa 2 secondi
  La scritta bL compare sullo schermo

⚠ Tutte le impostazioni vengono inibite all'utente.

⚠ Ripetere la sequenza per sbloccare nuovamente il comando.

5.4.9 Riduzione della luminosità

Per ridurre la luminosità del display
- premere il tasto + per 5 secondi
  La scritta 01 compare sullo schermo
- premere il tasto − per diminuire il valore, attendere 20 secondi

⚠ Dopo un periodi di 20 secondi dall'ultima azione automaticamente la luminosità del pannello viene ridotta per migliorare il comfort nelle ore notturne. Sul display viene visualizzata solamente la temperatura ambiente.

5.4.10 Disattivazione

Per disattivare il display
- premere il tasto ⏻ per circa 2 secondi
  Tutte le segnalazioni luminose si spengono

⚠ In modalità stand-by il comando garantisce una sicurezza antigelo

5.4.11 Regolazione offset sonda temperatura ambiente

Per regolare l'offset della sonda temperatura ambiente
- da comando spento, premere il tasto − per circa 5 secondi
  Si accede al menu di variazione dell'offset della sonda AIR visualizzata a display

⚠ Utilizzare questa regolazione con cautela.

⚠ Questa regolazione va effettuata solamente dopo aver riscontrato effettivamente scostamenti rispetto alla reale temperatura ambiente con uno strumento affidabile.

⚠ Regolare il valore in un range di +/- 10 °C, a variazioni di 0,1 °C.

⚠ Dopo un periodo di 20 secondi dall'ultima azione il comando si spegne e l'impostazione viene memorizzata.

5.5 Avvertenze

Spegnimento per lunghi periodi

In caso di spegnimento stagionale o per lunghi periodi:
- disattivare l'apparecchio
- posizionare l'interruttore generale dell'impianto su spento

⚠ La funzione antigelo è disattivata.

5.5.2 Segnalazione errori

⚠E1 Guasto alla sonda di temperatura ambiente posta nel termostato

⚠E2 Guasto o connessione di una doppia sonda ambiente remota a bordo di uno degli apparecchi collegati

COMANDO A PARETE B3V151 - B3V152

6.1 Collegamenti elettrici

6.1.1 Schema di collegamento

B3V151

1. Scheda elettronica
2. Comando a muro

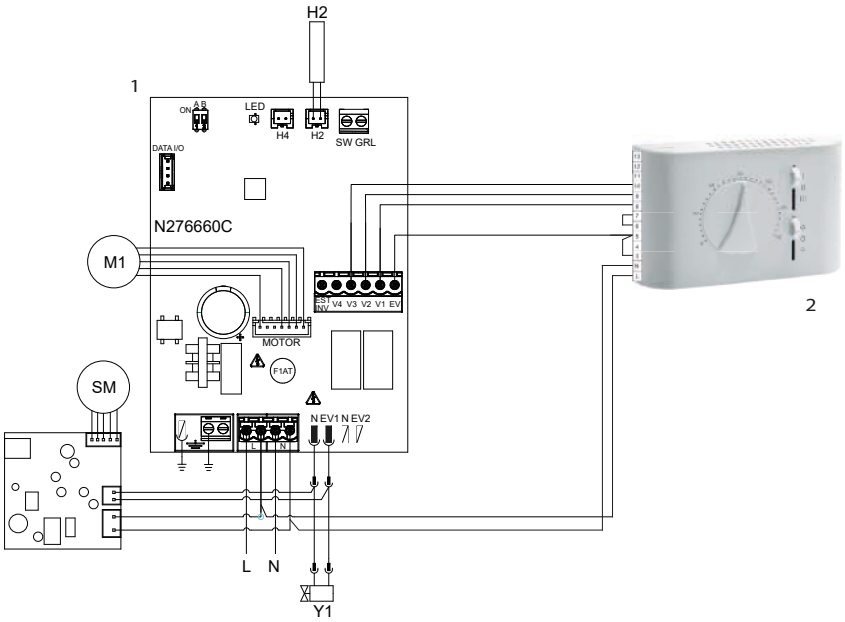

B3V152

1. Scheda elettronica
2. Comando ad incasso a muro

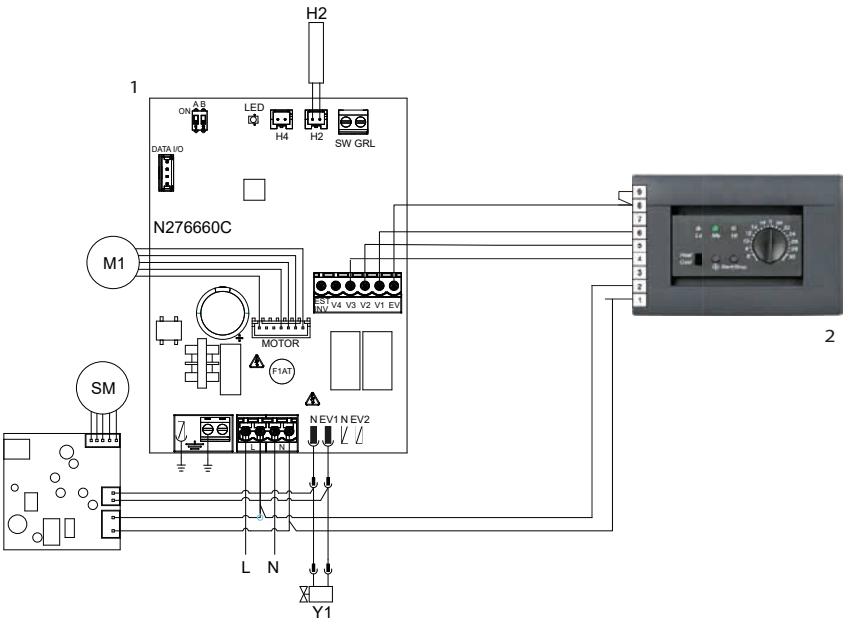

MANUTENZIONE

7.1 Manutenzione ordinaria

La manutenzione periodica è fondamentale per mantenere l'apparecchio efficiente, sicuro ed affidabile nel tempo.
Può essere effettuata:

- con periodicità semestrale

Prima di ogni intervento di pulizia e manutenzione:

– scollegare l'apparecchio dalla rete elettrica posizionando l'interruttore generale dell'impianto su "OFF"

⚠ Aspettare il raffreddamento dei componenti per evitare il pericolo di scottature.

⚠ Dopo aver effettuato le operazioni di manutenzione necessarie, ripristinare le condizioni originali.

⛔ È vietato aprire gli sportelli di accesso ed effettuare qualsiasi intervento tecnico o di pulizia, prima di aver scollegato l'apparecchio dalla rete di alimentazione elettrica posizionando l'interruttore generale dell'impianto su "OFF".

⚠ Avvertenze:

- Non appoggiarsi o sedersi sulla scocca del ventilconvettore per evitare di danneggiare l'apparecchio.
- Non muovere manualmente l'aletta orizzontale di uscita aria. Per compiere questa operazione servirsi sempre del telecomando.
- Nel caso vi fossero perdite d'acqua dall'apparecchio, spegnere immediatamente il ventilconvettore e togliere l'alimentazione elettrica. Chiamare quindi il centro assistenza più vicino.
- L'apparecchio non deve essere mai installato in locali dove si sviluppano gas esplosivi o dove vi sono condizioni di umidità e temperatura fuoi dai limiti massimi definiti sul manuale d'installazione.
- Pulire regolarmente il filtro dell'aria.

7.2 Operazioni semestrali

7.2.1 Pulizia esterna

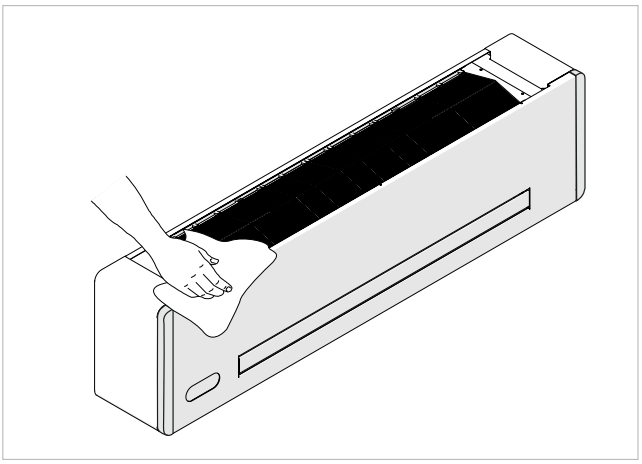

Pulire la superficie esterna dell'apparecchio con un panno morbido e inumidito d'acqua.

⚠ Non utilizzare spugne abrasive o detergenti abrasivi o corrosivi per non danneggiare le superfici verniciate.

7.2.2 Pulizia filtro aspirazione aria

La pulizia del filtro va effettuata:

- dopo un periodo di funzionamento continuo, considerando la concentrazione di impurità nell'aria,
- quando si vuole riavviare l'impianto dopo un periodo di inattività.

Estrazione filtro

A	Filtro

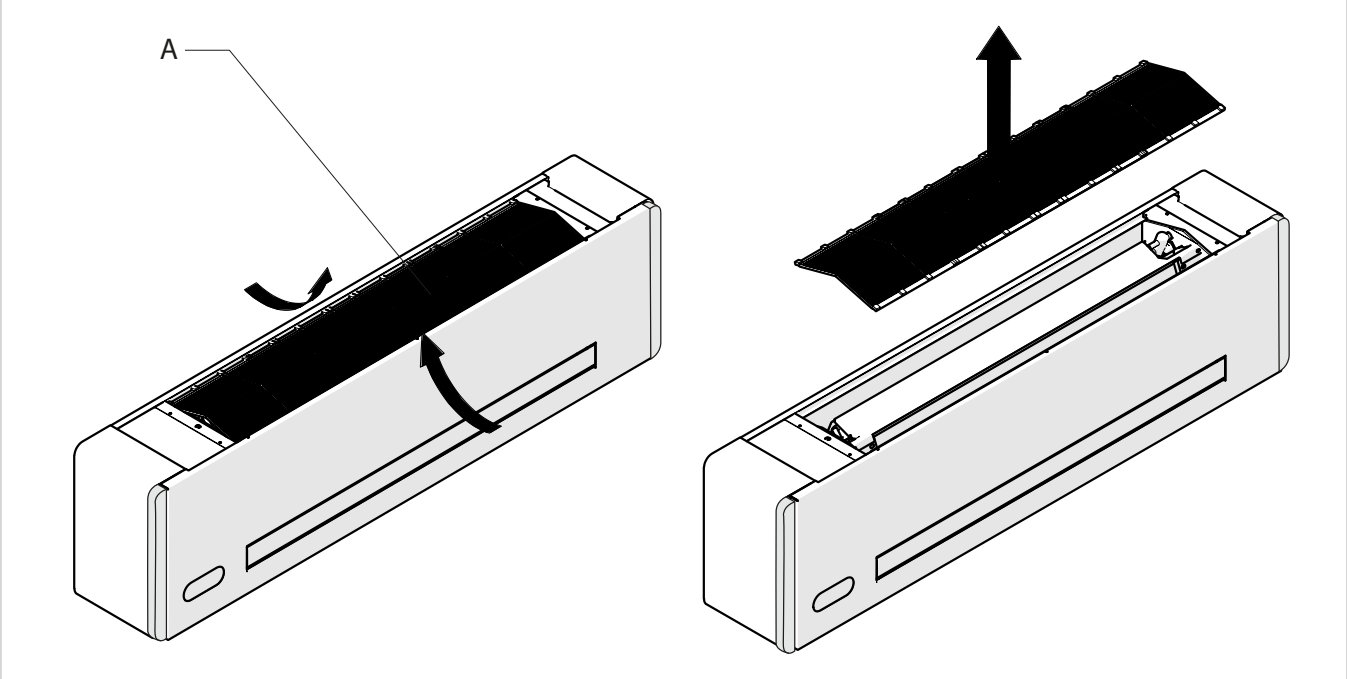

– estrarre il filtro

Pulizia

A	Aspirapolvere
B	Bocchetta lunga
C	Filtro

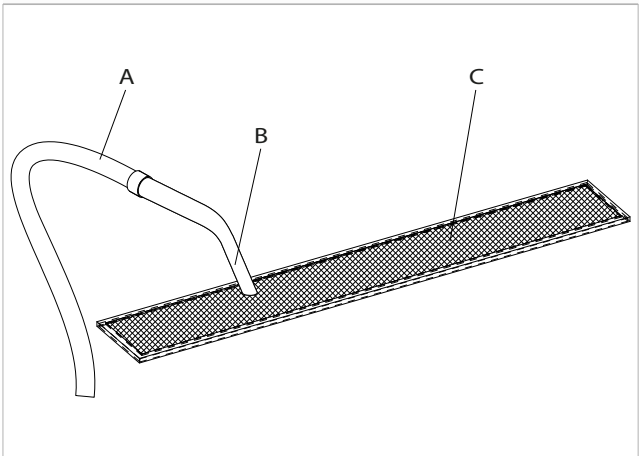

Per pulire i filtri:
– utilizzare un aspirapolvere
– aspirare la polvere

A	Acqua corrente
B	Filtro

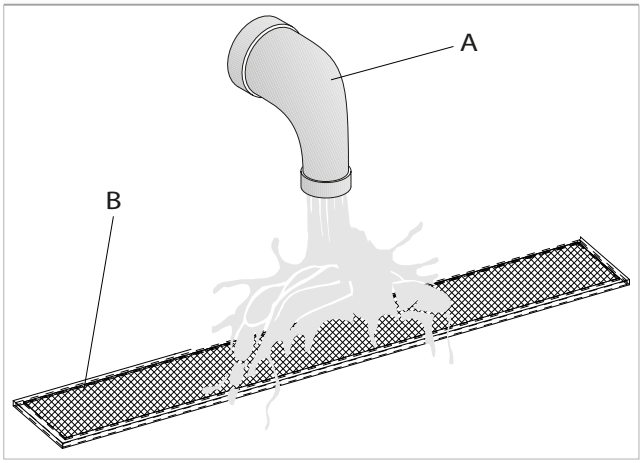

– lavare il filtro sotto acqua corrente
– lasciare asciugare

⚠ Non utilizzare detergenti o solventi per la pulizia del filtro.

Inserimento filtro

Rimontare il filtro prestando attenzione ad infilare il lembo inferiore nella sua sede.

⚠ Dopo le operazioni di pulizia del filtro verificare il corretto montaggio del pannello.

⚠ L'apparecchio è dotato di un interruttore di sicurezza che ne impedisce il funzionamento in caso di assenza del filtro o con pannello mobile mal posizionato.

⚠ Non utilizzare l'apparecchio senza il filtro.

⛔ È vietato l'uso dell'apparecchio senza il filtro.

7.3 Consigli per il risparmio energetico

Per un corretto funzionamento dell'apparecchio ed un maggiore risparmio energetico:

- mantenere costantemente puliti i filtri
- tenere chiuse, per quanto possibile, porte e finestre dei locali da climatizzare
- limitare, in estate, l'irradiazione diretta dei raggi solari negli ambienti da climatizzare mediante schermature esterne (aggetti, tende, tapparelle, ecc.)

ANOMALIE E RIMEDI

8.1 Avvertenze preliminari

In caso si riscontrasse una delle seguenti anomalie:

- la ventilazione non si attiva anche se nel circuito idraulico è presente acqua calda o fredda
- l'apparecchio perde acqua in funzione riscaldamento
- l'apparecchio perde acqua nella sola funzione di raffreddamento
- l'apparecchio emette un rumore eccessivo
- sono presenti formazioni di rugiada sul pannello frontale

Seguire le seguenti istruzioni:

- staccare immediatamente l'alimentazione elettrica
- chiudere i rubinetti dell'acqua
- contattare un centro di assistenza autorizzato o personale professionalmente qualificato

⚠ Gli interventi devono essere eseguiti da un installatore qualificato o da un centro di assistenza specializzato.

⛔ È vietato intervenire personalmente.

8.2 Tabella anomalie e rimedi

Effetto	Causa	Rimedio
La ventilazione si attiva in ritardo rispetto alle nuove impostazioni di temperatura o di funzione.	La valvola di circuito richiede un certo tempo per la sua apertura e quindi per far circolare l'acqua calda o fredda nell'apparecchio.	Attendere 2 o 3 minuti per l'apertura della valvola del circuito.
L'apparecchio non attiva la ventilazione.	Manca acqua calda o fredda nell'impianto.	Verificare che la caldaia o il refrigeratore d'acqua siano in funzione.
La ventilazione non si attiva anche se nel circuito idraulico è presente acqua calda o fredda.	La valvola idraulica rimane chiusa	Smontare il corpo valvola e verificare se si ripristina la circolazione dell'acqua.
		Controllare lo stato di funzionamento della valvola alimentandola separatamente a 230 V. Se si dovesse attivare, il problema può essere nel controllo elettronico.
	Il motore di ventilazione è bloccato o bruciato.	Verificare gli avvolgimenti del motore e la libera rotazione della ventola.
	I collegamenti elettrici non sono corretti.	Verificare i collegamenti elettrici.
L'apparecchio perde acqua in funzione riscaldamento.	Perdite nell'allacciamento idraulico dell'impianto.	Controllare la perdita e stringere a fondo i collegamenti.
	Perdite nel gruppo valvole.	Verificare lo stato delle guarnizioni.
Sono presenti formazioni di rugiada sul pannello frontale.	Isolanti termici staccati.	Controllare il corretto posizionamento degli isolanti termoacustici con particolare attenzione a quello anteriore sopra la batteria alettata.
Sono presenti alcune gocce d'acqua sulla griglia di uscita aria.	In situazioni di elevata umidità relativa ambientale (>60%) si possono verificare dei fenomeni di condensa, specialmente alle minime velocità di ventilazione.	Appena l'umidità relativa tende a scendere il fenomeno scompare. In ogni caso l'eventuale caduta di alcune gocce d'acqua all'interno dell'apparecchio non sono indice di malfunzionamento.
L'apparecchio perde acqua nella sola funzione di raffreddamento.	La bacinella condensa è ostruita.	Versare lentamente una bottiglia d'acqua nella parte bassa della batteria per verificare il drenaggio; nel caso pulire la bacinella e/o migliorare la pendenza del tubo di drenaggio.
	Lo scarico della condensa non ha la necessaria pendenza per il corretto drenaggio.	
	Le tubazioni di collegamento ed i gruppo valvole non sono ben isolati.	Controllare l'isolamento delle tubazioni.
L'apparecchio emette un rumore eccessivo.	La ventola tocca la struttura.	Verificare
	La ventola è sbilanciata.	Lo sbilanciamento determina eccessive vibrazioni della macchina: sostituire la ventola.
	Verificare lo sporcamento dei filtri ed eventualmente pulirli	Eseguire la pulizia dei filtri

INFORMAZIONI TECNICHE

9.1 Dati tecnici

9.1.1 2 tubi

Filomuro XL

			Filomuro
Modelli		u.m.	800
Prestazioni in raffreddamento (W 7/12 °C; A 27 °C)			
Resa sensibile in raffreddamento	(1)	kW	2,51
Resa totale in raffreddamento	(1)	kW	3,12
Perdite di carico	(1)	kPa	11,5
Portata acqua	(1)	L/h	537
Prestazioni in riscaldamento (W 45/40 °C; A 20 °C)			
Resa in riscaldamento	(2)	kW	3,45
Perdite di carico	(2)	kPa	12,5
Portata acqua	(2)	L/h	593
Dati idraulici			
Contenuto acqua batteria		L	1,54
Attacchi idraulici		" EK	3/4
Pressione massima di esercizio		bar	10
Dati aeraulici			
Portata aria alla massima velocità		m^3/h	788
Portata aria alla media velocità		m^3/h	480
Portata aria alla minima velocità		m^3/h	230
Pressione massima statica disponibile		Pa	10
Dati elettrici			
Corrente massima assorbita		A	0,25
Tensione di alimentazione		V/ph/Hz	230/1/50
Potenza assorbita alla minima velocità		W	7
Potenza assorbita alla massima velocità		W	27
Dati sonori			
Potenza sonora massima		dB(A)	62
Pressione sonora alla massima portata aria	(3)	dB(A)	51
Pressione sonora alla minima portata aria	(3)	dB(A)	27

1. Temperatura acqua in ingresso batteria 7 °C, Temperatura acqua in uscita batteria 12 °C, Temperatura aria ambiente 27 °C b.s. e 19 °C b.u. (secondo EN 1397)
2. Temperatura acqua in ingresso batteria 45 °C, Temperatura acqua in uscita batteria 40 °C, Temperatura aria ambiente 20 °C b.s. e 15 °C b.u. (secondo EN 1397)
3. Pressione sonora misurata alla distanza di 1 m secondo ISO 7779

			Filomuro
Modelli		u.m.	800
Pressione sonora alla media portata aria	(3)	dB(A)	37
Limiti di funzionamento			
Minima temperatura ingresso acqua		°C	4
Massima temperatura ingresso acqua		°C	60

1. Temperatura acqua in ingresso batteria 7 °C, Temperatura acqua in uscita batteria 12 °C, Temperatura aria ambiente 27 °C b.s. e 19 °C b.u. (secondo EN 1397)
2. Temperatura acqua in ingresso batteria 45 °C, Temperatura acqua in uscita batteria 40 °C, Temperatura aria ambiente 20 °C b.s. e 15 °C b.u. (secondo EN 1397)
3. Pressione sonora misurata alla distanza di 1 m secondo ISO 7779

9.2 Dimensioni

9.2.1 2 tubi

A Vista laterale
B Vista frontale

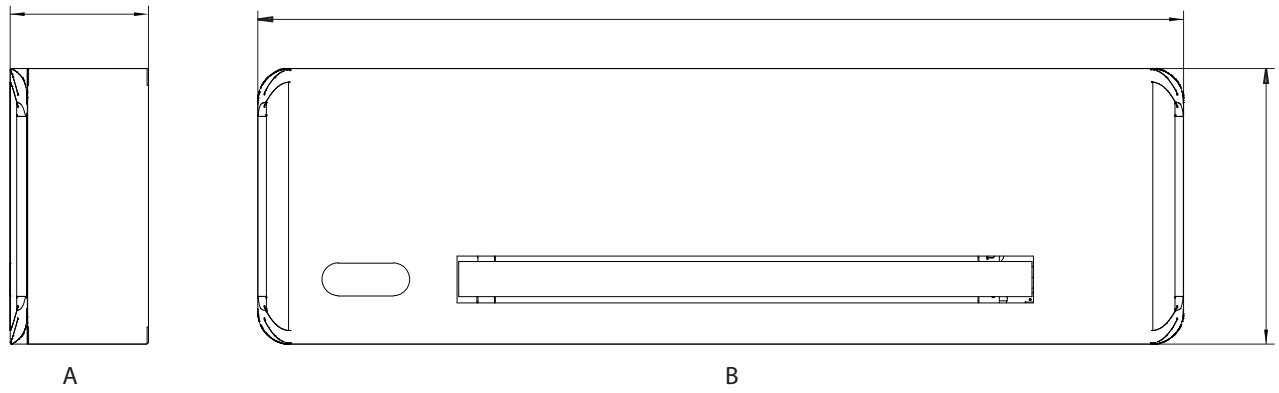

		Filomuro
Modelli	u.m.	800
Dimensioni e pesi prodotto		
Larghezza totale	mm	1327
Altezza totale	mm	335
Profondità totale	mm	215
Peso netto	kg	24,0

realized by innova technical dept.

innova

INNOVA S.r.l.
Via I Maggio 8 - 38089 Storo (TN) - ITALY
tel. +39.0465.670104 – fax +39.0465.674965
info@innovaenergie.com