DB0160 - DB0161 - DB0162 - DB0163 - DB0164 - DB0165 - DB0166 - DB0167 - DB0168 - DB0169 - DB0194 - DB0195 - DB0196 - DB0197 - DB0198

Montaggio kit

⚠ Questa istruzione è parte integrante del libretto dell'apparecchio sul quale viene installato il kit. A tale libretto si rimanda per le avvertenze generali e per le regole fondamentali di sicurezza.

Kit plenum di mandata telescopico coibentato

Convogliatore uscita aria prolungabile in orizzontale, da 300 mm a 600 mm solo per versioni SLI.

- Appoggiare la macchina con lo schienale su un piano orizzontale;
- posizionare il plenum telescopico a battuta sulla struttura;
- fissare il plenum con le due viti in dotazione.

Per la diffusione dell'aria in ambiente, sono disponibili a richiesta delle griglie a doppio ordine di alette, con finiture in alluminio.

A	plenum telescopico
B	viti

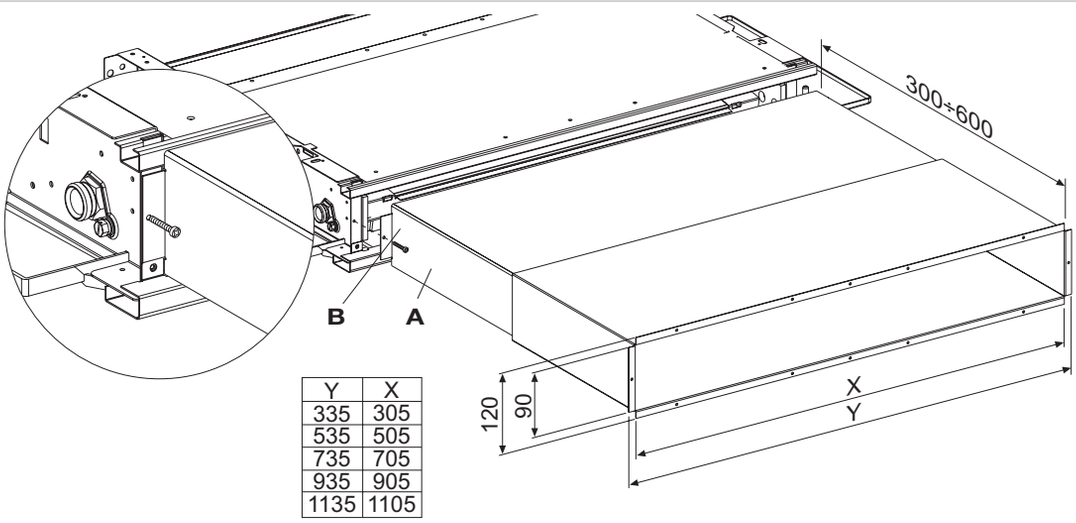

Y	X
335	305
535	505
735	705
935	905
1135	1105

Kit plenum di mandata 90° coibentato

Convogliatore uscita aria a 90° solo per versioni SLI.

- Appoggiare la macchina con lo schienale su un piano orizzontale;
- posizionare il plenum di mandata 90° a battuta sulla struttura;
- fissare il plenum con le due viti in dotazione.

Per la diffusione dell'aria in ambiente, sono disponibili a richiesta delle griglie a doppio ordine di alette, con finiture in alluminio.

A	plenum di mandata 90°
B	viti

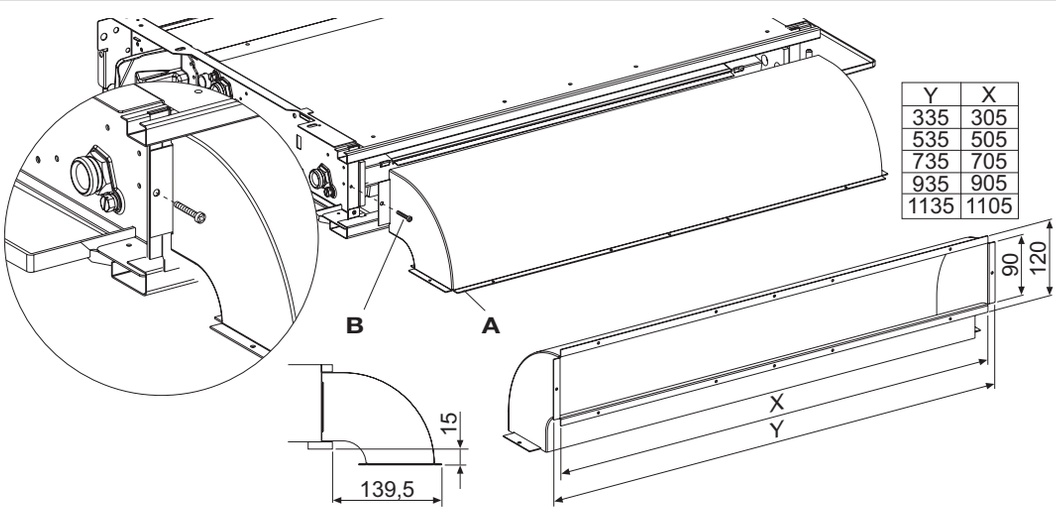

Y	X
335	305
535	505
735	705
935	905
1135	1105

Kit aspirazione

Convogliatore entrata aria solo per versioni SLI.

- Appoggiare la macchina con lo schienale su un piano orizzontale;
- posizionare il convogliatore aspirazione a battuta sulla struttura;
- fissare il convogliatore aspirazione con le viti in dotazione.

Per l'aspirazione dell'aria dall'ambiente, sono disponibili a richiesta delle griglie in alluminio.

A	convogliatore aspirazione
B	viti

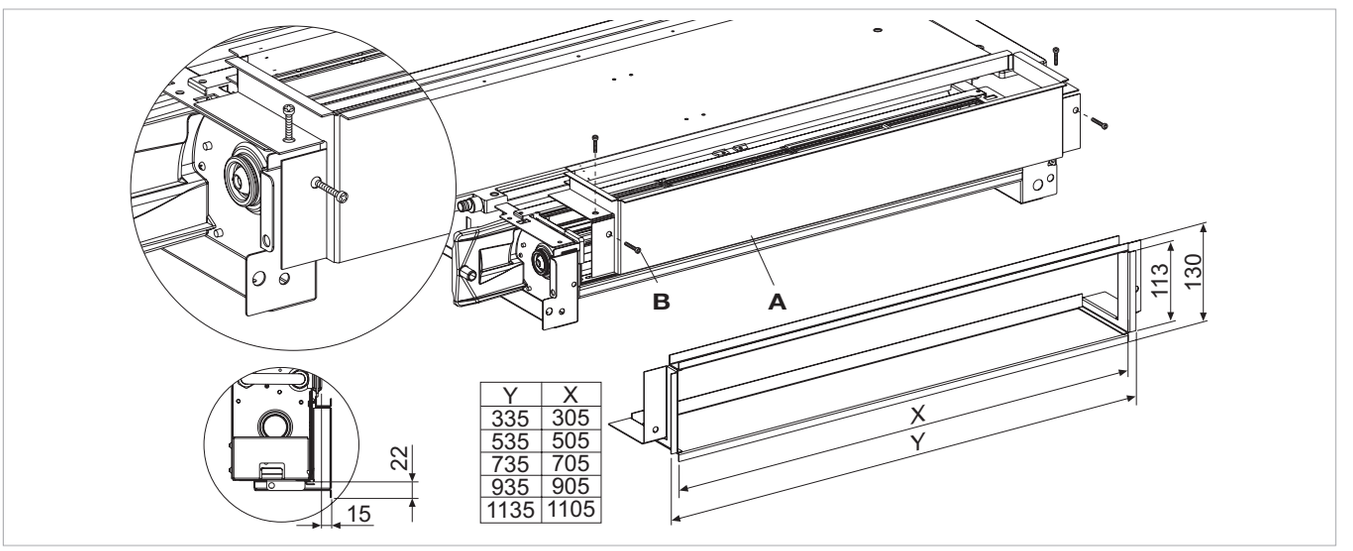

Y	X
335	305
535	505
735	705
935	905
1135	1105

I dati tecnici e le caratteristiche estetiche dei prodotti possono subire cambiamenti. INNOVA si riserva di modificarli in ogni momento senza preavviso.